LOFT Перегородки и двери в стиле LOFT

альбом технических решений системы **"LOFT"**

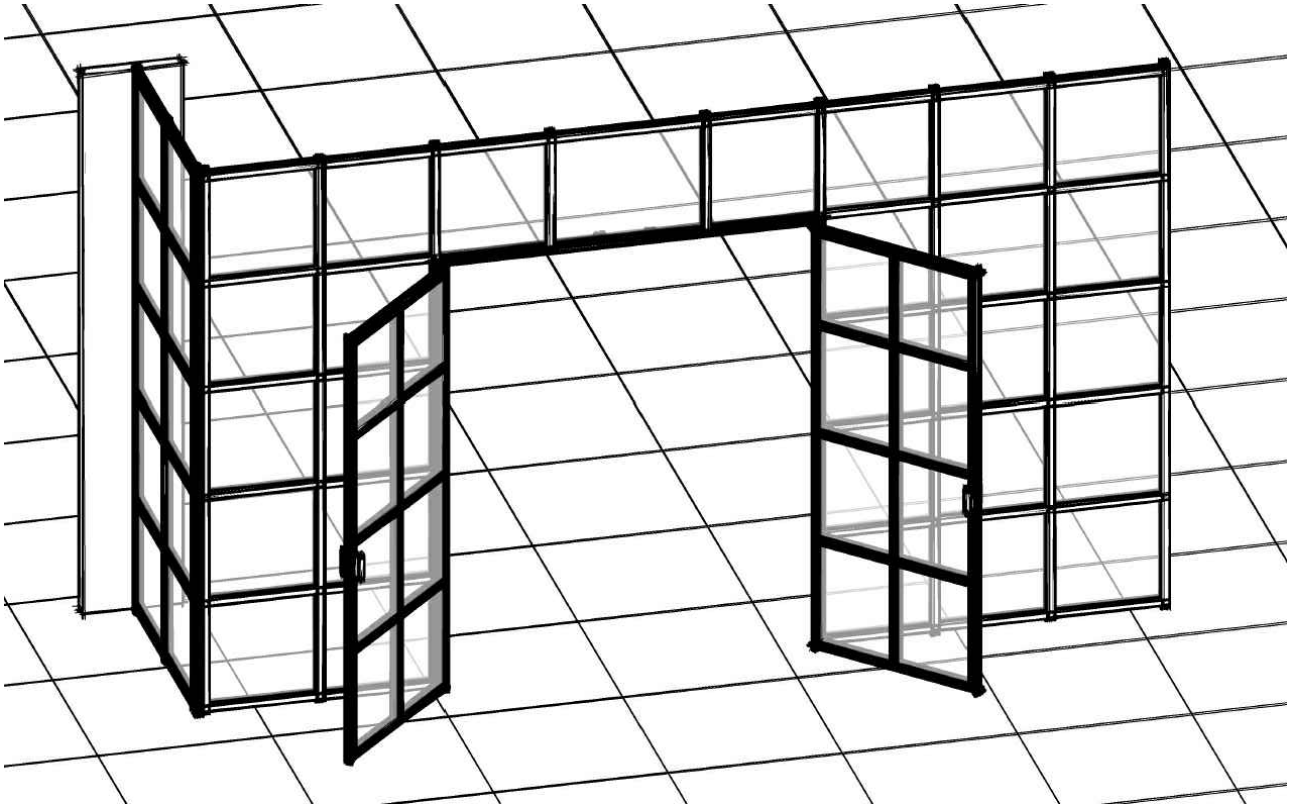

Версия 2.4
Санкт-Петербург 2025 г.

Содержание

Содержание 02
Описание 03
Профили 04
Комплектующие 05

Сборка перегородок LOFT

◊ Перегородка LOFT. Принципиальная схема сборки 06
◊ Перегородка LOFT. Принципиальная установки дверей с применением Т-стойки LO.05 07
◊ Перегородка LOFT. Порядок сборки 08
◊ Узлы примыкания к полу и потолку 09.1
◊ Узел примыкания к перекрытию при наличии подвесного потолка 09.2
◊ Сборка перегородок с косыми ригелями 09.3
◊ Типовые узлы соединения стоек и ригелей 10
◊ Порядок монтажа ригеля с использованием Т-сухаря LOFT FU.390 со стойкой LO.02 11
◊ Узлы формирования угла (Т-образного соединения) и примыкания к стене 12.1
◊ Узлы формирования угла (Т-образного соединения) на уголках и примыкания к стене 12.2
◊ Типовые сечения. Размеры заполнений в перегородке 13
◊ Типовые заполнения. Размеры заполнений в перегородке. Вертикальные сечения 14
◊ Типовые заполнения. Размеры заполнений в перегородке. Горизонтальные сечения 15

Двери в перегородках LOFT

Распашные двери LOFT

◊ Распашные и подвесные одностворчатые двери LOFT. Расчет размера ячеек 16
◊ Двустворчатые двери LOFT. Расчет размера ячеек 17
◊ Спецификация на дверь LOFT без притвора (классическое исполнение) 18
◊ Спецификация на дверь LOFT с притвором 19
◊ Спецификация на двупольную дверь LOFT без притвора 20
◊ Спецификация на двупольную дверь LOFT с притвором 21
◊ Спецификация на двупольную дверь LOFT с замком 22
◊ Раскрой заглушки С.16 для дверей LOFT 23
◊ Формирование дверного портала (рамы) в перегородке для распашной двери 24
◊ Формирование дверного портала (рамы) в перегородке для раздвижной двери 25

Раздвижные накладные двери LOFT

◊ Схема монтажа подвесной накладной двери на перегородку LOFT. Общий вид 26
◊ Схема монтажа подвесной накладной двери на перегородку LOFT. Сечение 27
◊ Схема монтажа подвесной накладной двуполой двери на перегородку LOFT 28
◊ Установка стопоров в подвесной двери 29

Сборка створки LOFT

◊ Порядок сборки створки LOFT 30.1
◊ Узлы сборки распашной дверной створки 30.2
◊ Узлы сборки подвесной дверной створки 30.3
◊ Обработка штульпа и установка петель 31

Схемы установок комплектующих в двери

◊ Схема установки накладной ручки 32
◊ Установка магнитной защелки 33
◊ Схема установки замка 34
◊ Схема обработки профилей LO.03 и заглушек С.16 для установки замка 35
◊ Схема установки замка FU.K054 на раздвижную дверь 36.1
◊ Схема установки замка FU.K054 на распашную дверь 36.2
◊ Установка доводчика **DESARROLLO** 37

LOFT Лофт перегородки

Описание

Интерьеры, выполненные в стиле [стилизованные под] «**ЛОФТ**» [**LOFT**], иногда называют «нео-лофт» - современный стиль в интерьерах, который можно охарактеризовать, как - промышленно-урбанистический дизайн. Его основные отличия - открытые пространства и наличие индустриальных элементов: высокие потолки с неотделанными кирпичными стенами, открытые несущие балки и трубы, нарочито виднеющиеся то там, то здесь, цементный пол и т.п. С английского языка буквальный перевод слова LOFT - чердак, мансарда, галерея, верхний этаж складского или фабричного помещения, соответственно дизайн передаёт суть и дух этого слова. Интерьеры в стиле **LOFT** напоминает цех или фабричную мастерскую, но …присмотревшись внимательно легко различим оригинальный стиль помещений.

Современный **LOFT** - это нарочитая небрежность, минимализм и лаконичность. Безусловным элементом стиля можно выделить натуральные цвета, отголоски индустриального прошлого: бетон и дерево, металл и стекло.

Перегородки в стиле **LOFT**, изготовленные из стекла и устойчивого к ржавчине алюминия (заменителя стали), уверенно набирают популярность. Перегородки в стиле **LOFT** устанавливают в частных домах, квартирах и просторных студиях свободной планировки, в офисных центрах, выставочных залах, модных магазинах (бутиках), кафе и ресторанах, т.к. они отлично зонируют пространство и вписываются в стильный интерьер.

Перегородки **LOFT** легко устанавливать и демонтировать: они фиксируются к несущим балкам, стенам, полу и потолку.

В зависимости от запланированного дизайна помещений можно создавать перегородки различных форм и размеров, в том числе и с применением угловых, т-образных и крестообразных соединений. Система рассчитана на светопрозрачное заполнение толщиной 4 (возможна установка заполнения 5мм) и глухое заполнение: 8 мм;10 мм;12 мм. Рекомендуем применять только закалённые стекла, как наиболее травмобезопасные.

Все алюминиевые профили системы имеют малые габариты - не утяжеляют конструкцию и позволяют расставлять вертикальные стойки с шагом в 50-60 см. Ригеля конструкций рекомендуется ставить с тем же шагом, что и шаг стоек. Это позволит добиться нужного эффекта - формирование секций, присущих перегородкам в стиле **LOFT**.

В качестве уплотнителя используется EPDM-резина, специальной конструкции, окрашенная в цвет каркаса.

Алюминиевые профили изготовляются из сплава АД31, устойчивого к коррозии, по ГОСТ 22233-2018. Крепёжные элементы и комплектующие изготавливаются из защищённой от коррозии стали и алюминия, что позволяет использовать систему профилей во влажных помещениях.

На алюминиевые профили системы может быть нанесено декоративно-защитное анодное покрытие или они могут быть покрыты полимерно-порошковой краской в соответствии с ГОСТ 9.410-88. Цвет покрытия - определяется заказчиком, в соответствии с ТЗ.

Возможно декорирование профиля под структуру древесного рисунка.

Профили

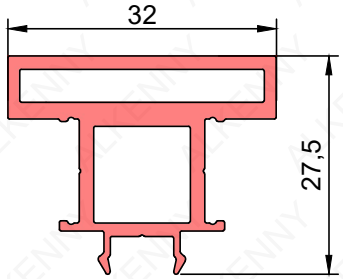

Название	Стойка LOFT
Артикул	**LO.02**
Ph покр.	0,143 м

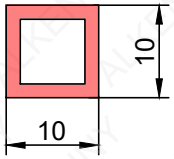

Название	Усилитель
Артикул	**LO.04**
Ph покр.	-

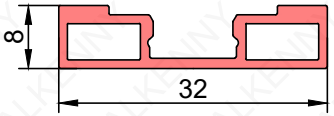

Название	Крышка LOFT
Артикул	**LO.01**
Ph покр.	0,096 м

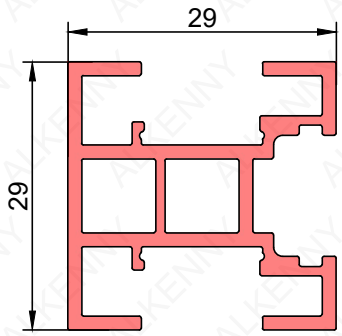

Название	Т-стойка LOFT
Артикул	**LO.05**
Ph покр.	0,235 м

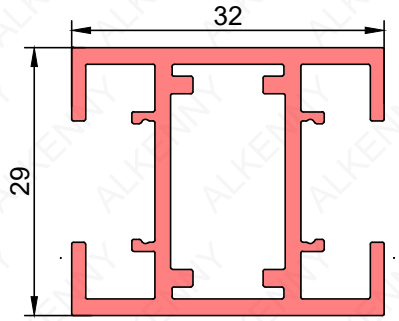

Название	Профиль дверной LOFT
Артикул	**LO.03**
Ph покр.	0,232 м

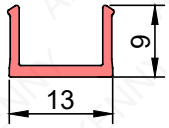

Название	Заглушка
Артикул	**C.16**
Ph покр.	0,058 м

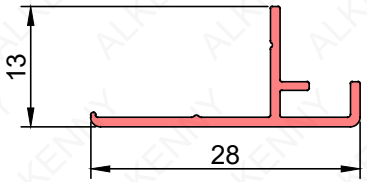

Название	Штульп
Артикул	**P.07**
Ph покр.	0,093 м

Комплектующие

Комплектующие		
Изображение	**Артикул**	**Обозначение**
	FU.K048	Защелка магнитная LOFT
	FU.269	Замок LOFT
	FU.K054	Комплект замка LOFT
	FU.266	Ручка дверная накладная LOFT
	FU.279	Сухарь створки LOFT
	FU.69	Усилитель ригельного соединения LOFT
	FU.390	Т-сухарь LOFT
	FU.91	F-сухарь LOFT
	FU.252	Уголок стальной
	FU.115	Опора потолочная LOFT
	FU.K011	Крепежный комплект

Комплектующие		
Изображение	**Артикул**	**Обозначение**
	FU.265	Петля для алюминиевой двери LOFT
	PA.02	Направляющая AIR
	FU.K045	Комплект для подвесной двери LOFT
	FU.K049	Кронштейн навесной в комплекте
	FU.61	Шпингалет пассивной створки с ответной планкой
	FU.400	Виброкомпенсатор LOFT
	FU.276	Позиционер створки
	FU.K050	Доводчик DESARROLLO в комплектации LOFT
	FU.263	Крышка торцевая
	FU.287	Накладная крышка AIR 2.0
	FU.288	Накладная крышка AIR 4.0
	FU.271	Накладка декоративная 2,0
	FU.262	Накладка декоративная 4,0

Уплотнители		
Изображение	**Артикул**	**Обозначение**
	FU.275	Уплотнитель LOFT
	FU.82	Уплотнитель EPDM самоклеющийся на притвор рамы
	FU.116	Уплотнитель под 10 мм
	FU.81	Уплотнитель под заполнение 8мм
	FU.299	Компенсатор стекла
	FU.270	Заглушка замка LOFT
Крепеж		
	FU.268	Саморез 3,5x9,5 DIN 7982
	FU.333	Саморез 3,5x25 DIN 7982
	FU.86	Саморез 4,2x25 DIN 7982
	FU.136	Саморез JP 81 3,5x13 DIN 7504N
	FU.286	Саморез JP 81 4,2x32 DIN 7504N
	FU.272	Саморез JP 81 4,8x16 DIN 7504N
	FU.19/16	Саморез Li 4,2x16 с/б

Перегородка LOFT. Принципиальная схема сборки

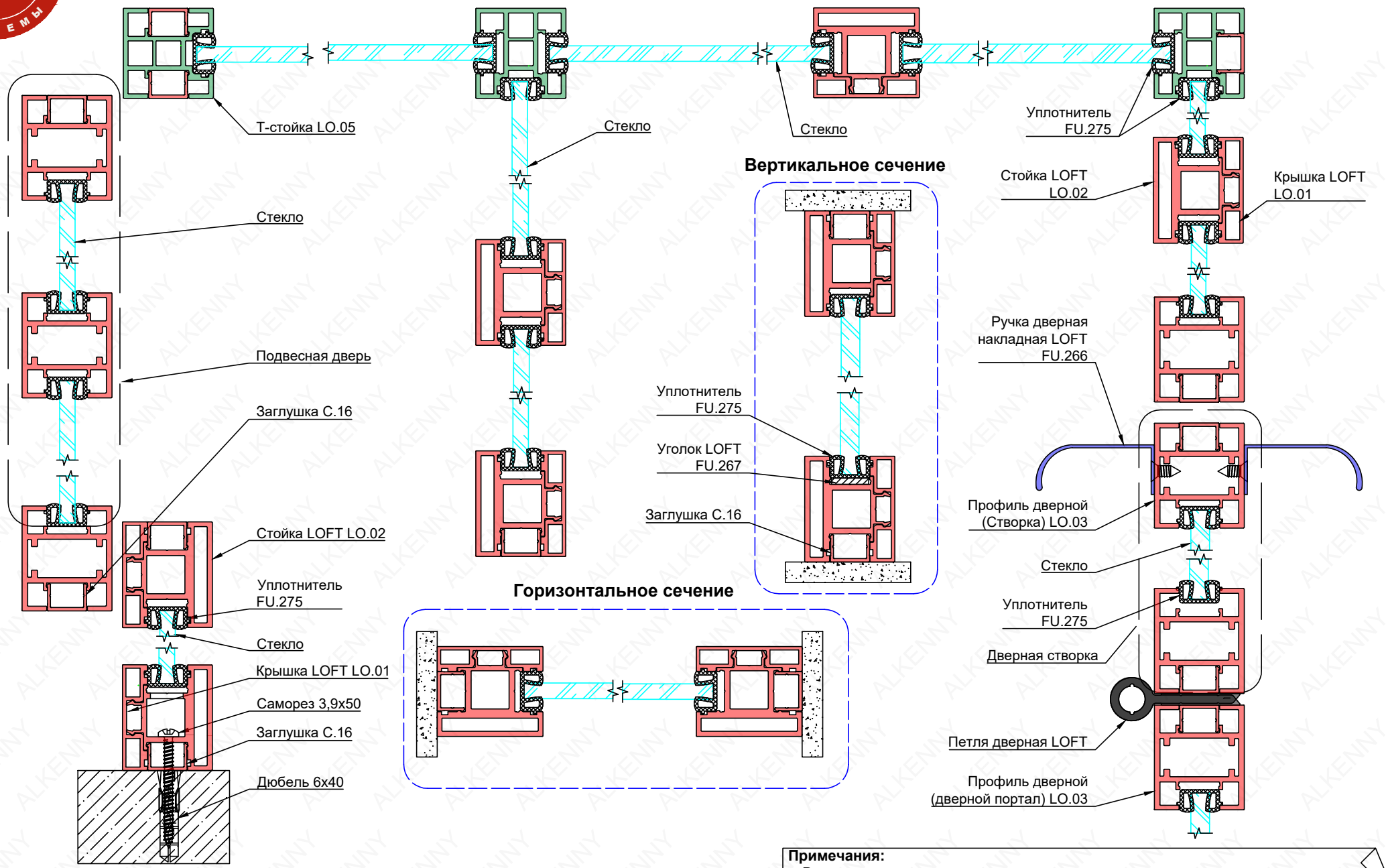

Примечания:
- В перегородках возможны как глухое заполнение, так и заполнение из стекла

Перегородка LOFT. Принципиальная схема установки дверей с применением Т-стойки LO.05

Типовая установка двери с т-образным соединением

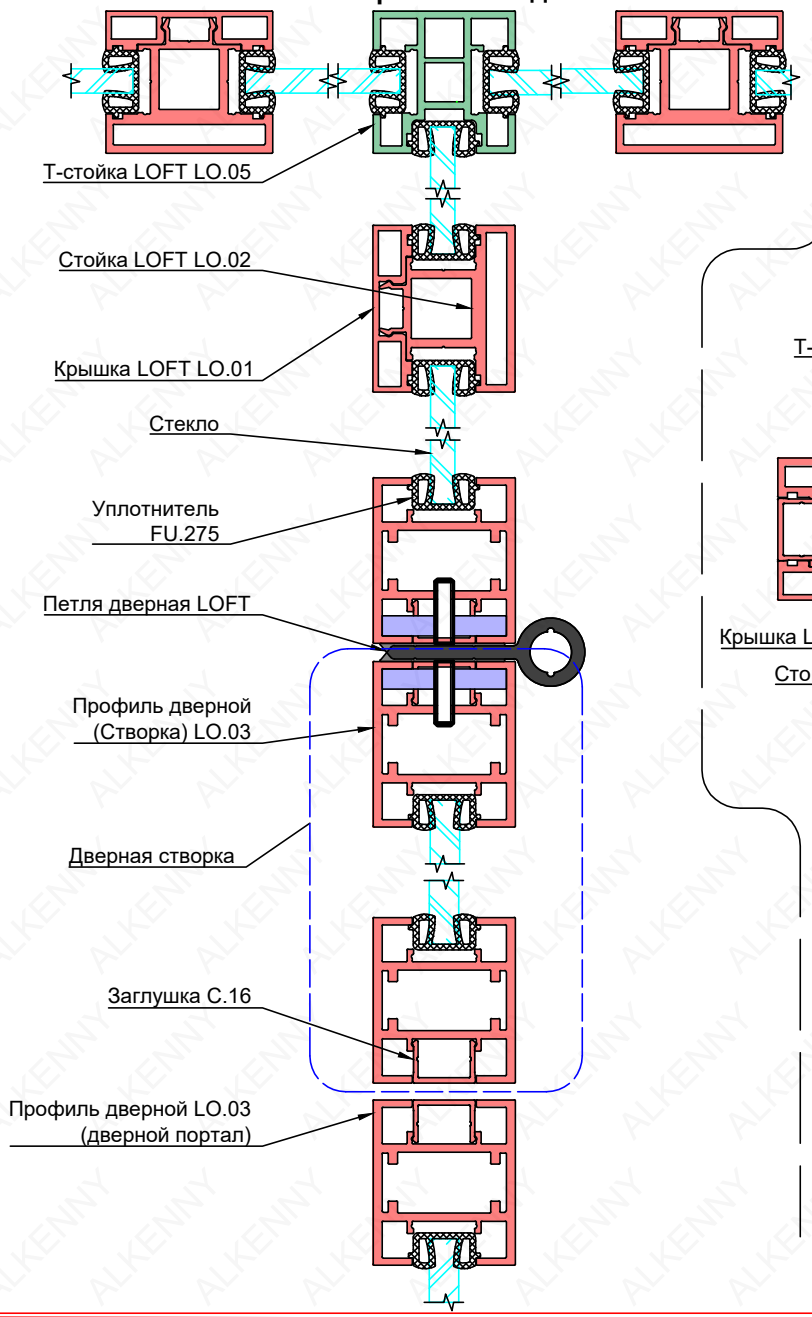

Применение Т-стойки LO.05 в Т-образном соединении для установки двух дверей

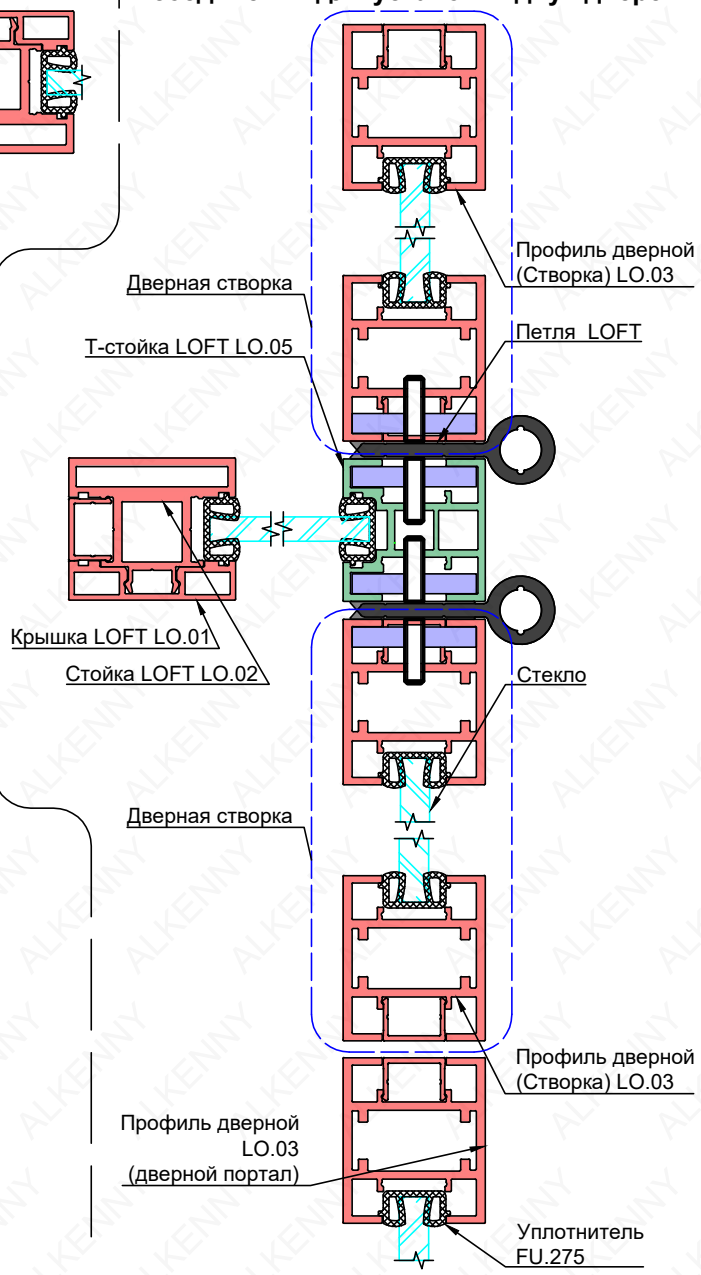

Т-образное соединение с дверью

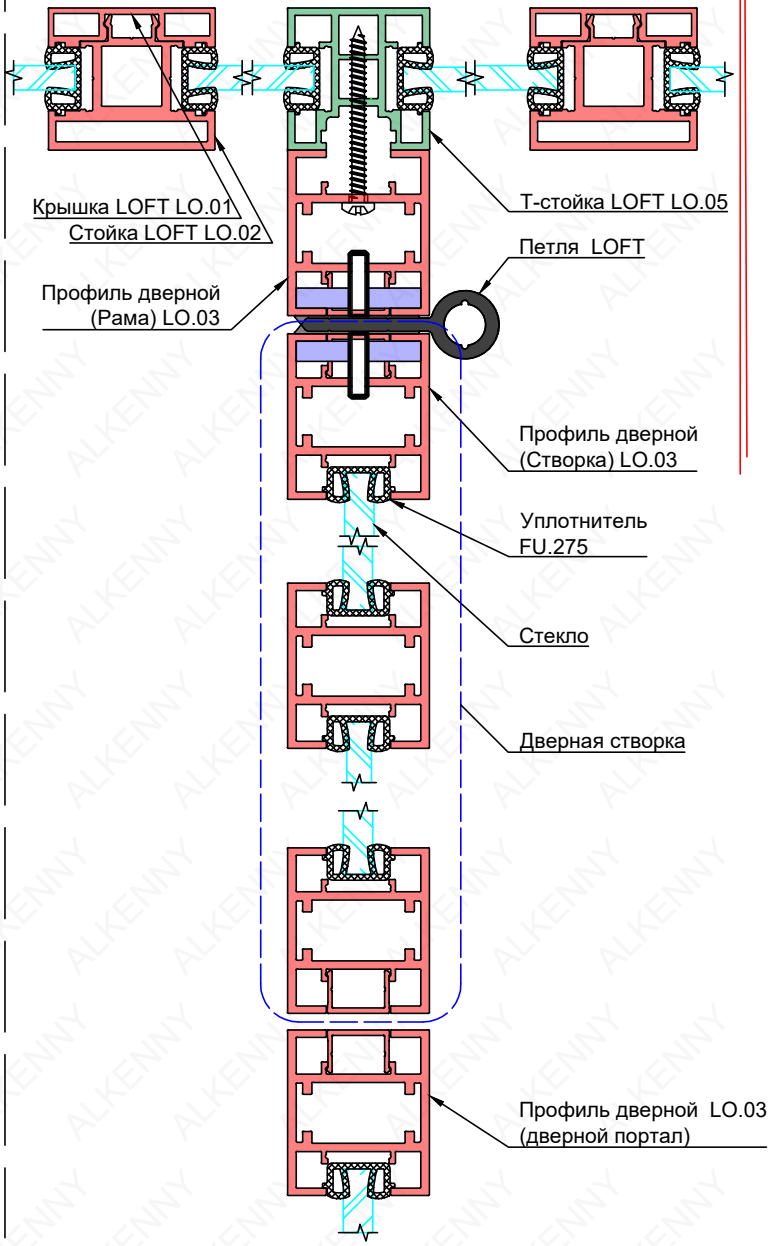

Перегородка LOFT. Порядок сборки

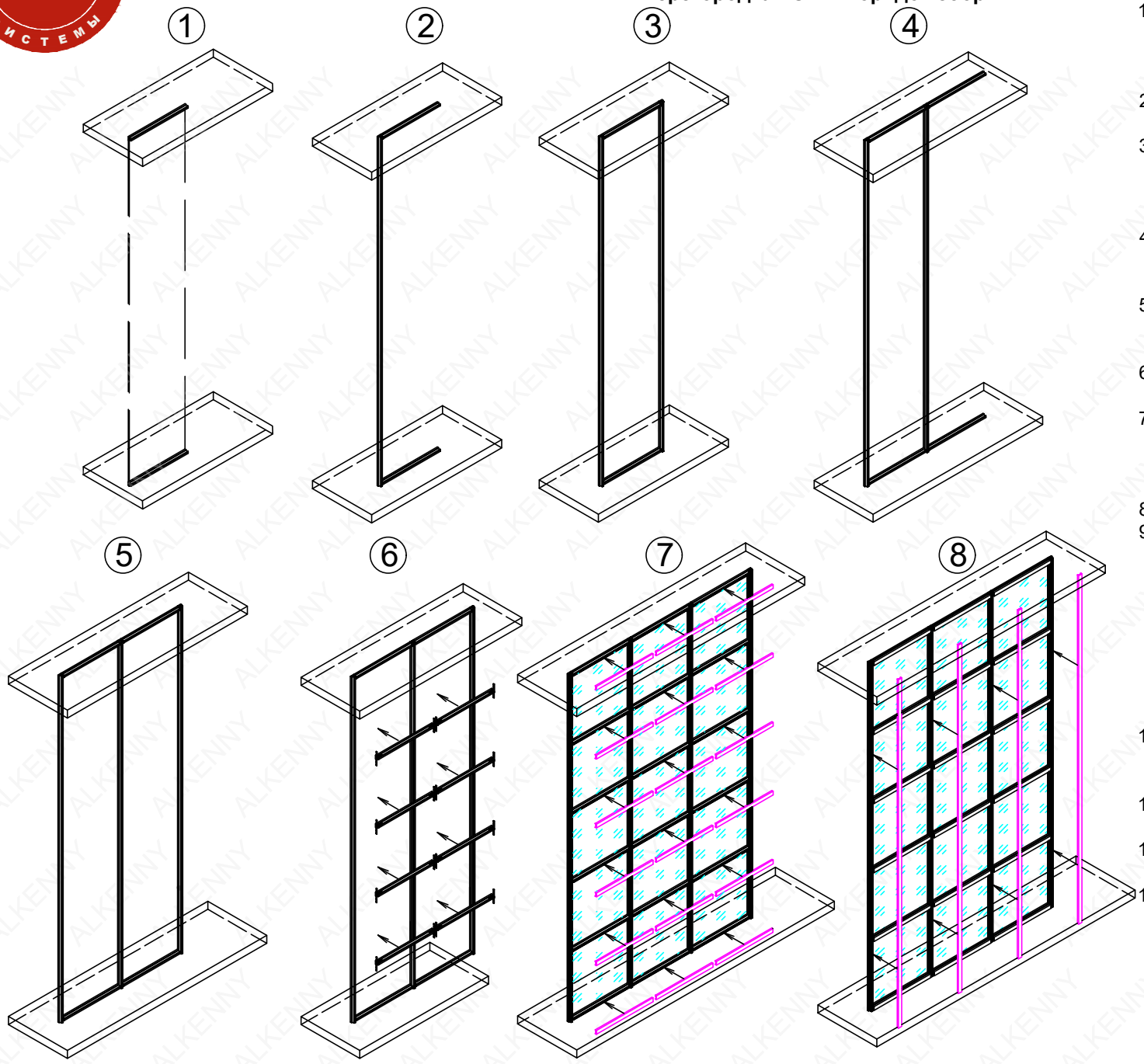

Порядок сборки:

1. При монтаже, на месте будущей перегородки, с помощью лазерного уровня разметить горизонталь на полу и потолке вдоль которой будет монтироваться перегородка.
2. Отметить с помощью лазерного уровня начало перегородки.
3. Отступить 32 мм (толщина стойки) (Рис.1) и закрепить вдоль отмеченной горизонтали нижний ригель и верхний ригель перегородки (детализацию см. стр.9).
4. К ригелям с помощью сухарей закрепить первую стойку - начало перегородки (рис.2) и вторую стойку (рис.3), как показано на стр.9 каталога.
5. Закрепить вдоль отмеченной горизонтали следующий нижний и верхний ригель перегородки (детализацию см. стр.9). (Рис.4)
6. К ригелям с помощью F-сухарей закрепить следующую стойку (рис.5) (детализацию см. стр.9).
7. Собрать остальную часть перегородки согласно алгоритму, описанному выше. Последнюю стойку, примыкающую к стене, закрепить непосредственно к стене (детализацию см. стр. 12, разрез Б-Б)
8. Отметить положение горизонтальных ригелей.
9. Подготовить ригели к установке: завести Т-сухарь LOFT FU.390 в ригели, оставив 9 мм снаружи с одной стороны. Зафиксировать положение усилителя двумя саморезами сверху с одной стороны. Второй сухарь оставить свободным.
   Установить ригели как показано на стр.(11-12.1) каталога. Возможна сборка как на сухарях(рекомендуемый), так и на уголках с усилителем ригельного соединения (Рис.6).
10. Заранее нарезанные стекла для заполнения обрамить уплотнителем по периметру. В углах уплотнитель зарезать под 45°.
11. Заполнения установить и зафиксировать их короткими крышками горизонтальных ригелей. (Рис.7)
12. Закрыть заполнения вертикальными длинными крышками (Рис.8).
13. Снять защитную плёнку.

Узлы примыкания к полу и потолку

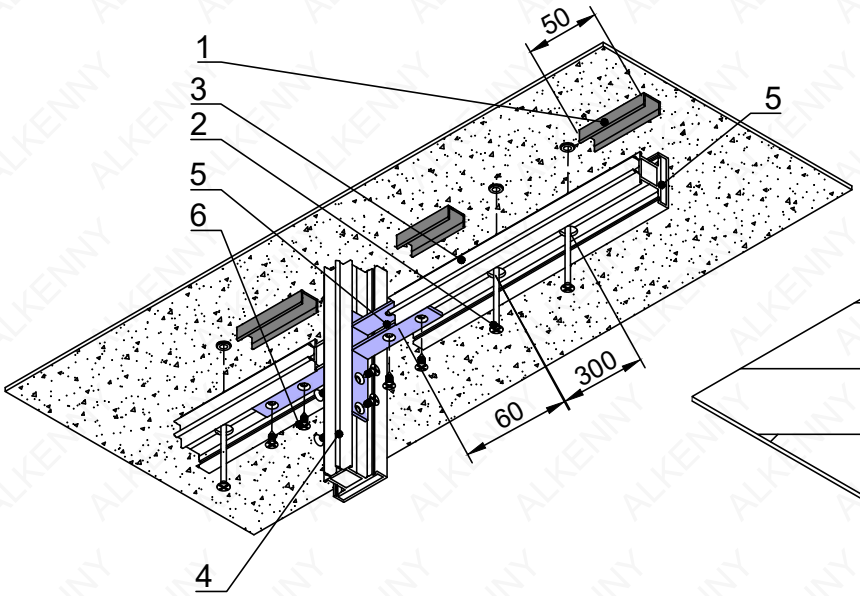

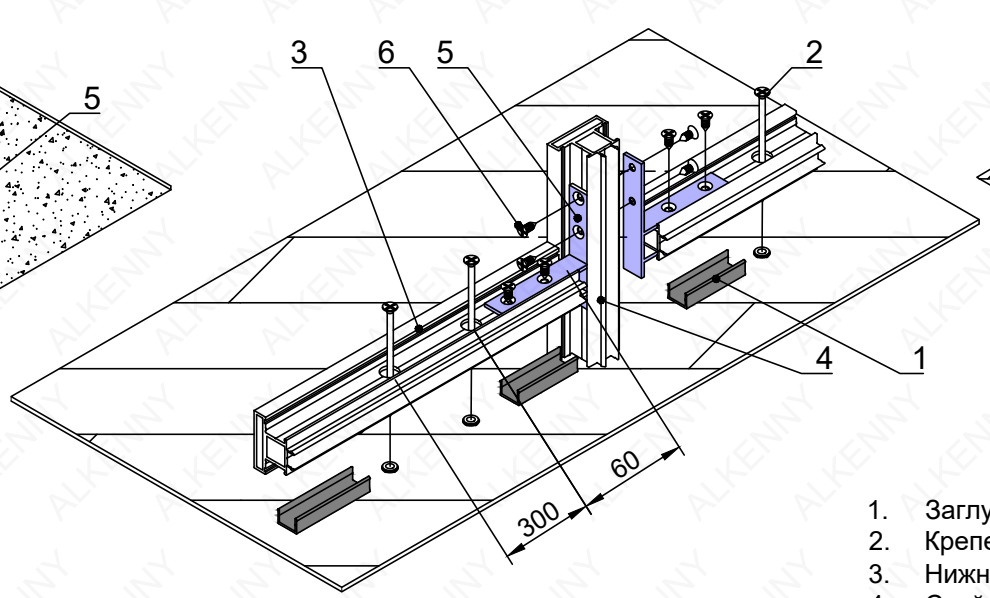

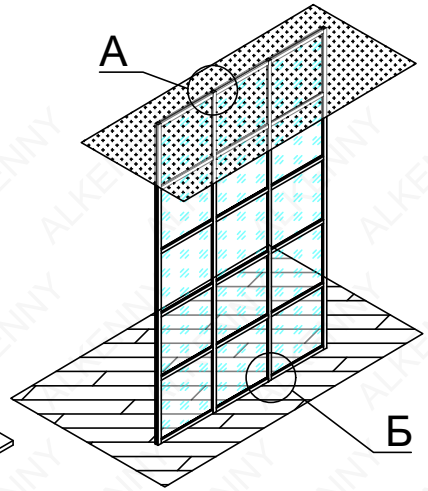

1. Заглушка С.16
2. Крепеж к несущему основанию
3. Нижний(Верхний) ригель LO.02
4. Стойка LO.02
5. F-сухарь LOFT FU.91
6. Саморез FU.268

Порядок монтажа:

I. На нижних (верхних) ригелях LO.02 **поз.3** отступить 70 мм от края и просверлить отверстия необходимого диаметра в полках профиля для установки крепежа с шагом не более 300 мм. На верхней полке нижнего ригеля (на нижней полке верхнего ригеля) рассверлить отверстия необходимого диаметра для заведения крепежа. Приложить нижние ригеля к полу(верхние ригеля к потолку), разметить отверстия под крепления **поз.2**.

II. Для придания устойчивости ригеля установить заглушки С.16 **поз.1** по краям, достаточный размер ~50 мм.

III. Завести F-сухарь LOFT FU.91 в ригели, оставив 9 мм снаружи с каждой стороны, лапкой к профилю. Зафиксировать положение сухаря с одного края двумя саморезами.

IV. Ригели **поз.3** прикрепить к стойке LO.02 **поз.4** при помощи F-сухаря FU.91 **поз.5** и 2-х саморезов **поз.6.**

V. Установить ригель на конечное место и зафиксировать крепежом **поз.2**, выбранным под основание.

VI. Зафиксировать подвижный сухарь к стойке с другой стороны с помощью саморезов **поз.6,** так же к зафиксировать сухарь к ригелю.

Узел примыкания к перекрытию при наличии подвесного потолка

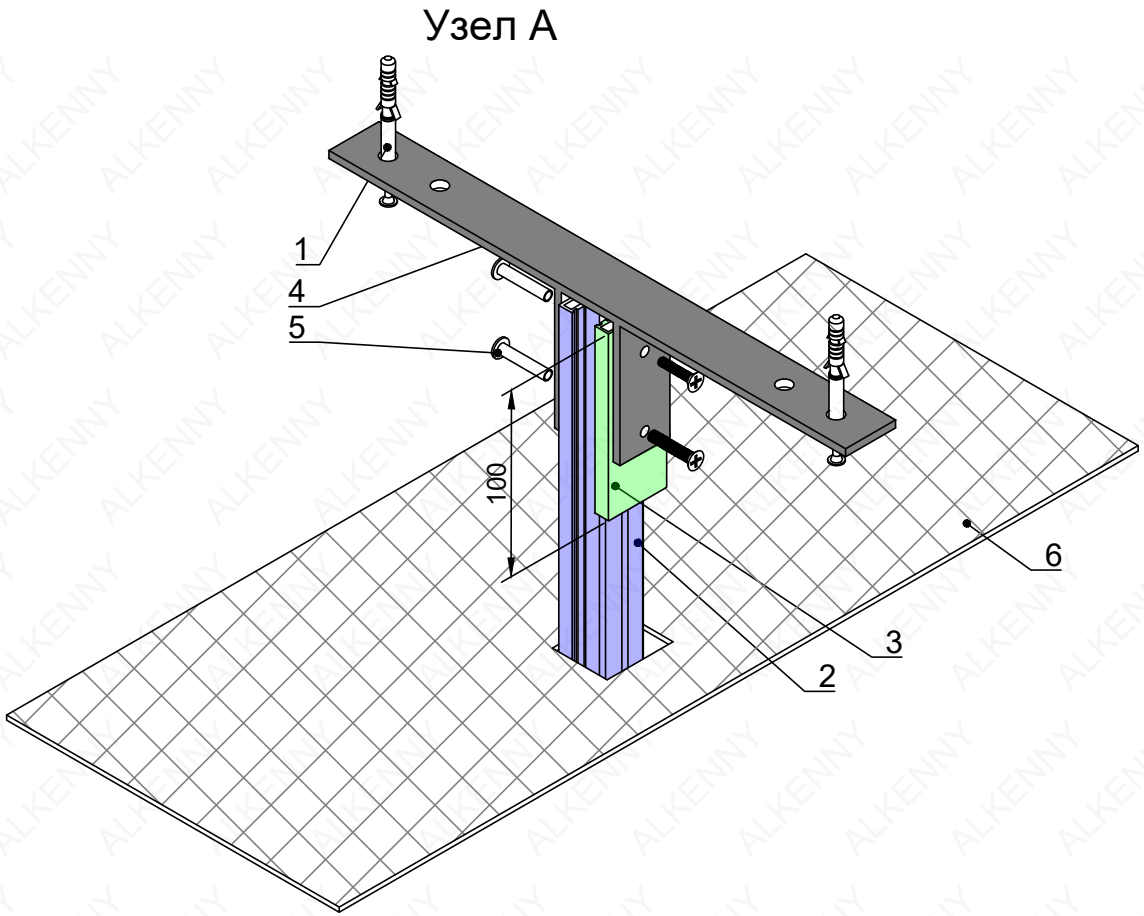

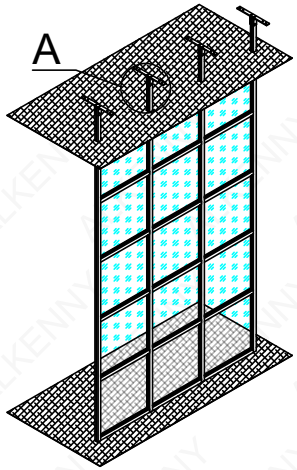

1. Крепеж к несущему основанию
2. Стойка LO.02
3. Крышка LO.01
4. Опора потолочная LOFT FU.115
5. Крепежный комплект FU.K011
6. Подвесной потолок

Порядок монтажа:

I. В подвесном потолке **поз.6** сделать отверстия под стойки.
II. Завести стойку LO.02 **поз.2** в отверстие. На конце стойки защелкнуть крышку LO.01 длиной не менее 100 мм **поз.3**.
III. Разметить отверстия в потолке для крепления опоры потолочной LOFT FU.115.
IV. Просверлить отверстия под дюбель или анкер Ø10 мм **поз.1**.
V. Закрепить опору потолочную к потолку **поз.4** с помощью дюбелей или анкера **поз.1**.
VI. Приложить опору к стойке, разметить отверстия, просверлить отверстия Ø 5 мм в стойке с крышкой.
VII. Закрепить стойку к опоре с помощью крепежного комплекта JUNTO FU.K011 **поз.5**.

Сборка перегородок с косыми ригелями

Узел А
(крепление стойки к косому верхнему ригелю)

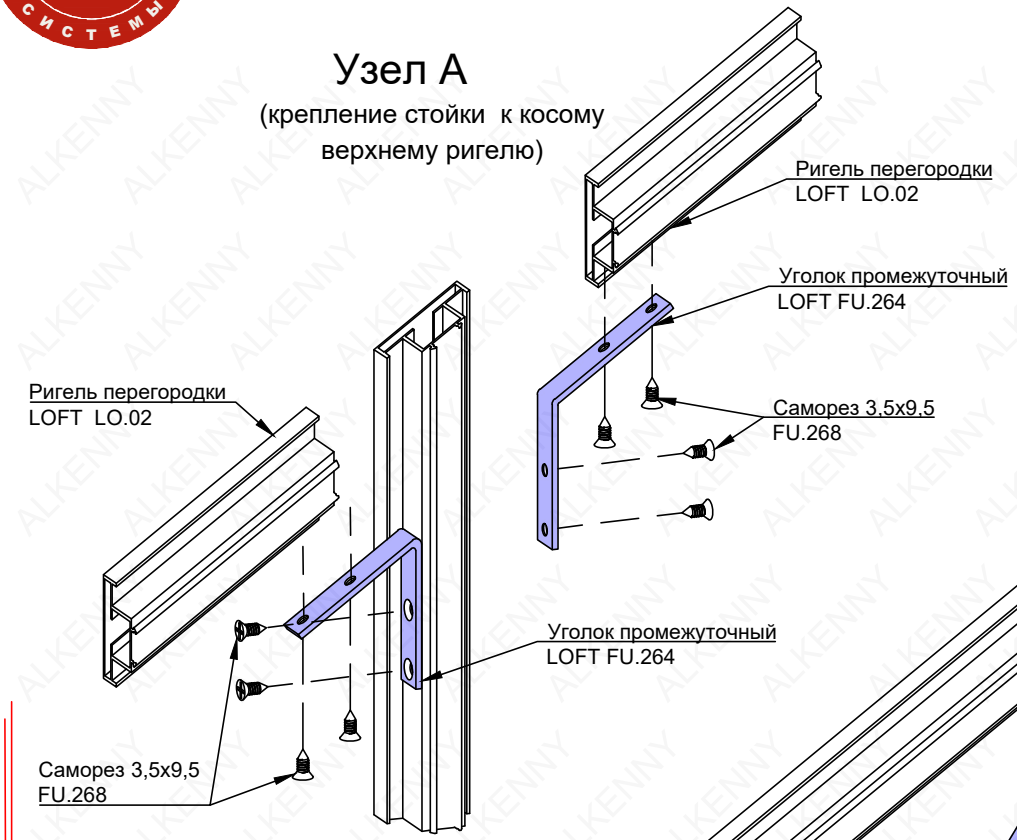

Узел Б
(крепление горизонтального ригеля к косому верхнему ригелю)

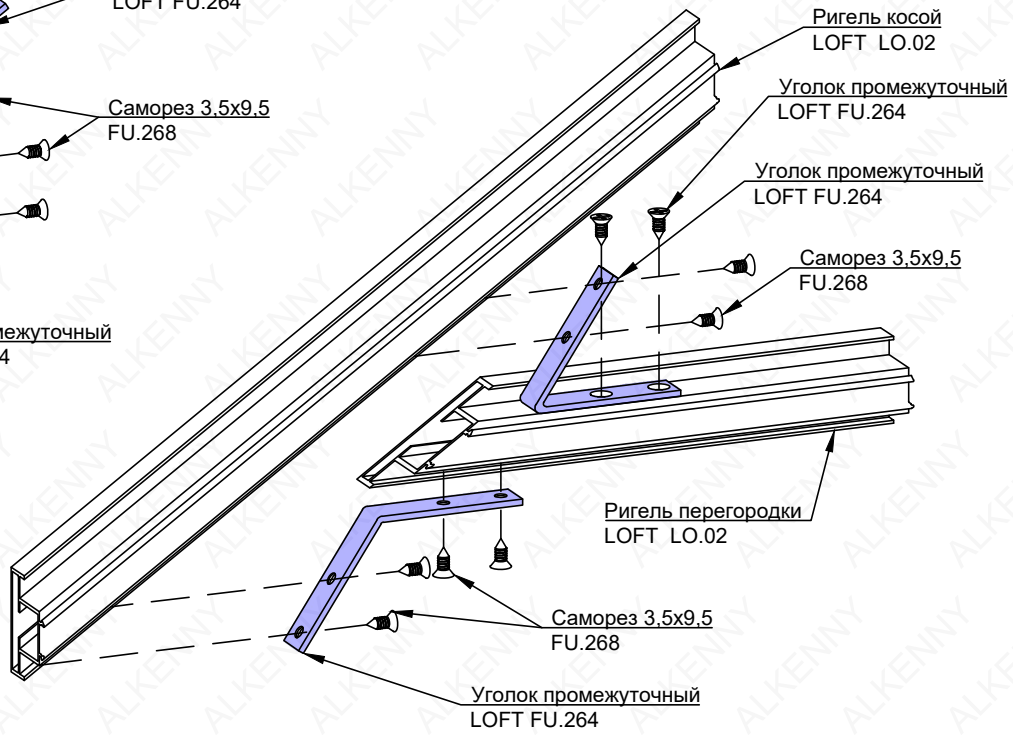

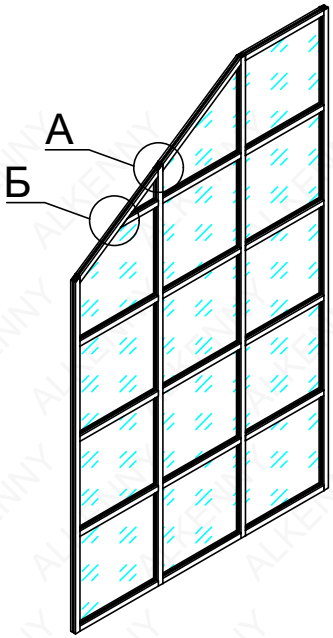

Порядок монтажа:

I. Ригели и стойки зарезать под необходимым углом
II. Загнуть (разогнуть) алюминиевые уголки FU.264 под необходимым углом.
III. Установить косой ригель на конечное место и зафиксировать крепежом, выбранным под основание к закладной.
IV. К зафиксированному ригелю прикрепить стойку LO.02 при помощи уголка FU.264 и 4-х саморезов FU.268 (**Узел А**).
V. При монтаже горизонтального ригеля к косому ригелю сначала фиксировать контур перегородки (косой ригель) и к нему крепить горизонтальный ригель с помощью согнутых (разогнутых) уголков FU.264 и саморезов FU.268 (**Узел Б**).

* **При сильном уклоне и сложности крепленя саморезов со стороны острого угла допускается крепление уголка только на 2 самореза через крайние отверстия.**

Типовые узлы соединения стоек и ригелей

Узел В - примыкание ригелей к промежуточной стойке

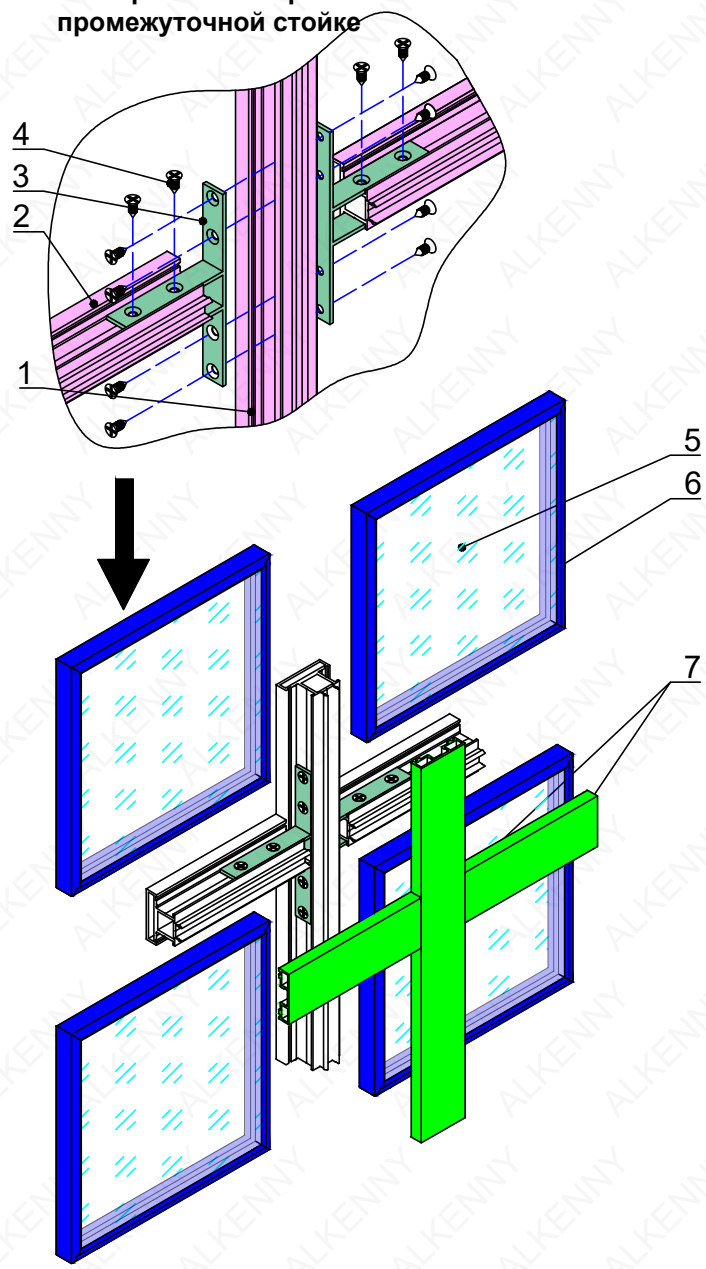

1. Стойка LO.02
2. Ригель LO.02
3. Т-сухарь LOFT FU.390
4. Саморез FU.268
5. Стекло 5 мм
6. Уплотнитель LOFT FU.275
7. Крышка LOFT LO.01

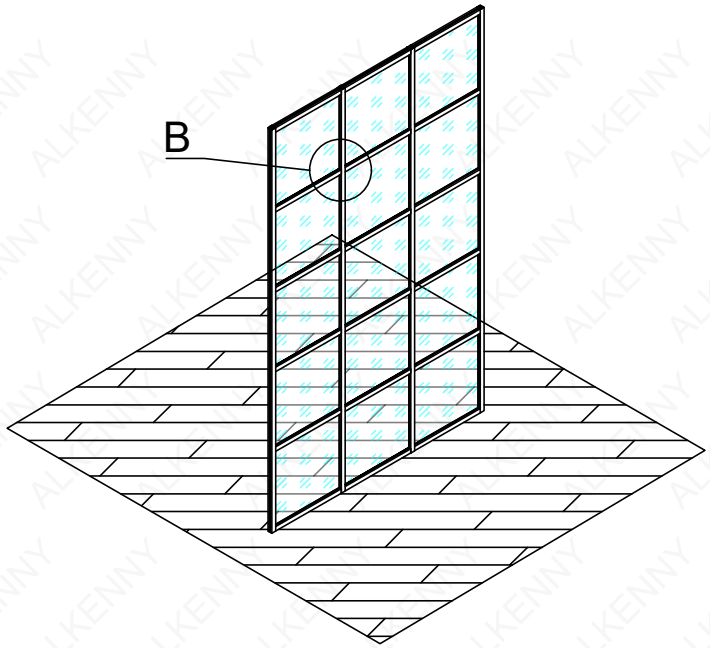

Порядок монтажа:

I. Установить Т-сухари LOFT FU.390 в ригели.

II. Приложить ригель **поз.2** к стойке **поз.1** на необходимой высоте. Разметить отверстия для крепежа и просверлить отверстия в полках профиля Ø2 мм.

III. Установить ригели на конечное место и зафиксировать их саморезами **поз.5** к стойке. (См. стр.11)

IV. После сборки всей конструкции, надеть уплотнители на стёкла. На углах уплотнители зарезать под 45° **поз.6.**

V. Установить стекла **поз.5** и удерживая их зафиксировать крышками **поз.7**. Сначала установить короткие крышки на ригели для фиксации стёкол от выпадения, а потом длинные крышки на стойки для придания окончательного вида конструкции.

Порядок монтажа ригеля с использованием Т-сухаря LOFT FU.390 со стойкой LO.02

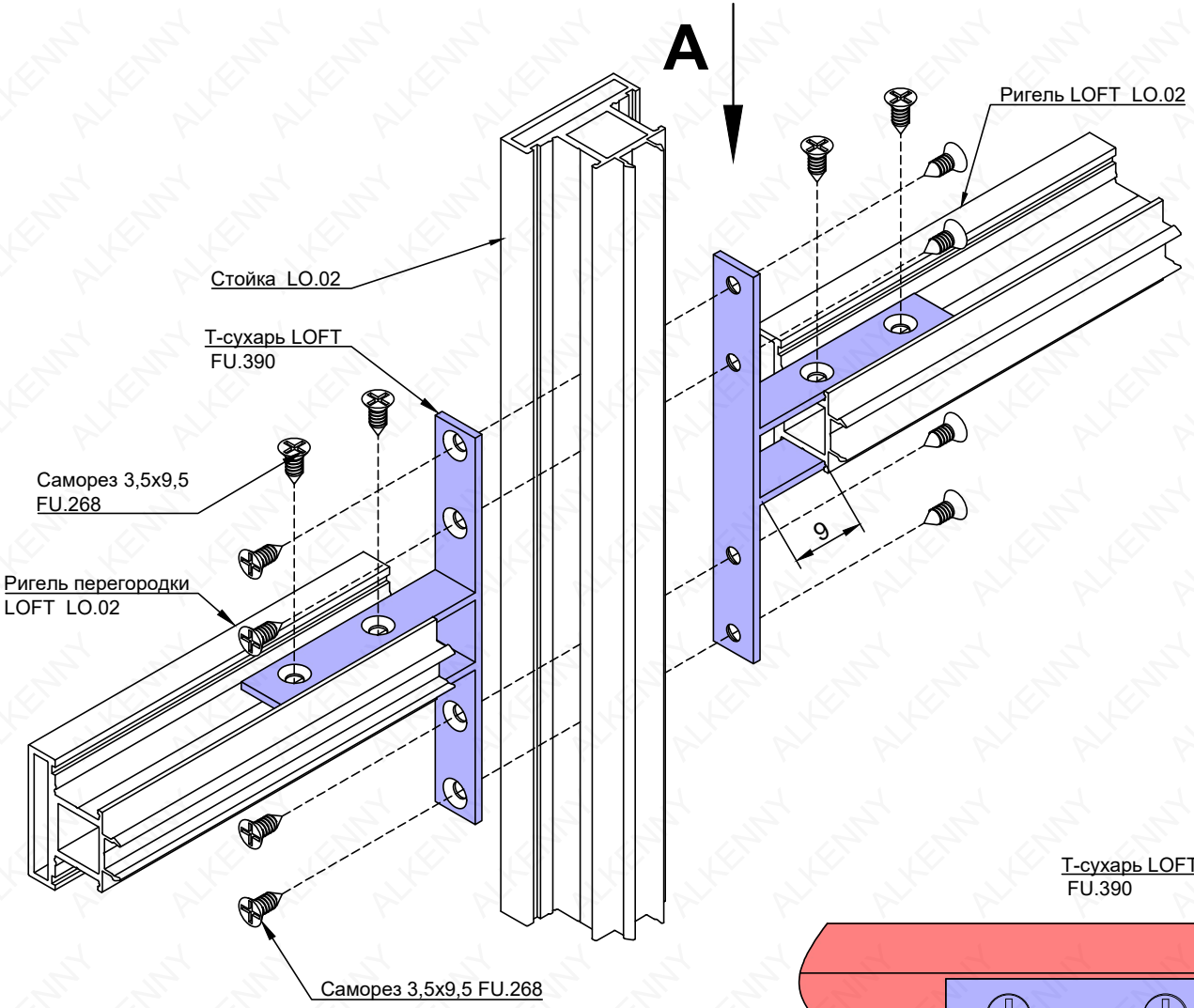

Порядок монтажа ригеля с использованием Т-сухарей LOFT FU.390:

I. Установить стойку LO.02, закрепив снизу F-сухарями LOFT FU.91 с двух сторон к ригелям, а сверху с помощью опоры потолочной LOFT FU.115 к потолку.

II. Завести Т-сухарь LOFT FU.390 в ригели, оставив 9 мм снаружи с одной стороны. Зафиксировать положение сухаря двумя саморезами FU.268 сверху. Установить ригель в конечное положение. Закрепить горизонтальный ригель с зафиксированным сухарем FU.390 с помощью саморезов FU.268 к стойке LO.02.

III. Выдвинуть незафиксированный сухарь FU.390 уперев в стойку LO.02. Проверить горизонтальность ригеля. Закрепить горизонтальный ригель с помощью саморезов FU.268 к стойке LO.02. Зафиксировать положение сухаря двумя саморезами FU.268 сверху.

Рекомендуется фиксировать только один сухарь на ригеле перед установкой, т.к. в противном случае могут возникнуть проблемы с установкой ригеля в конечное положение.

Вид А

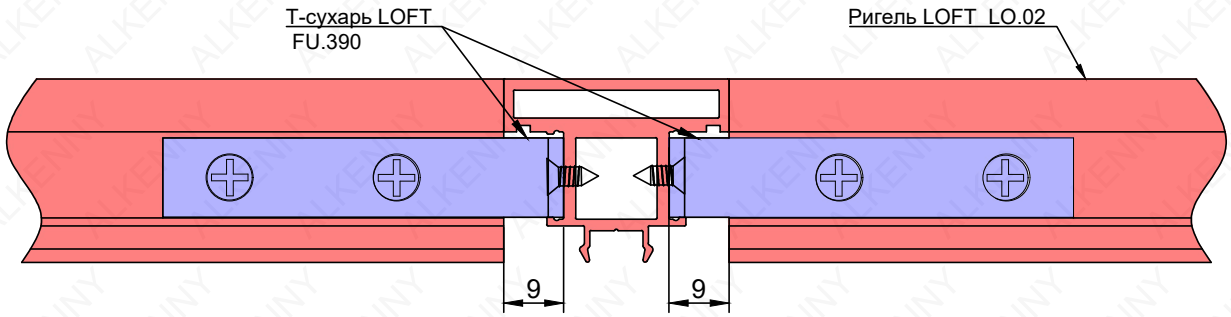

Узлы формирования угла (Т-образного соединения) и примыкания к стене

А-А

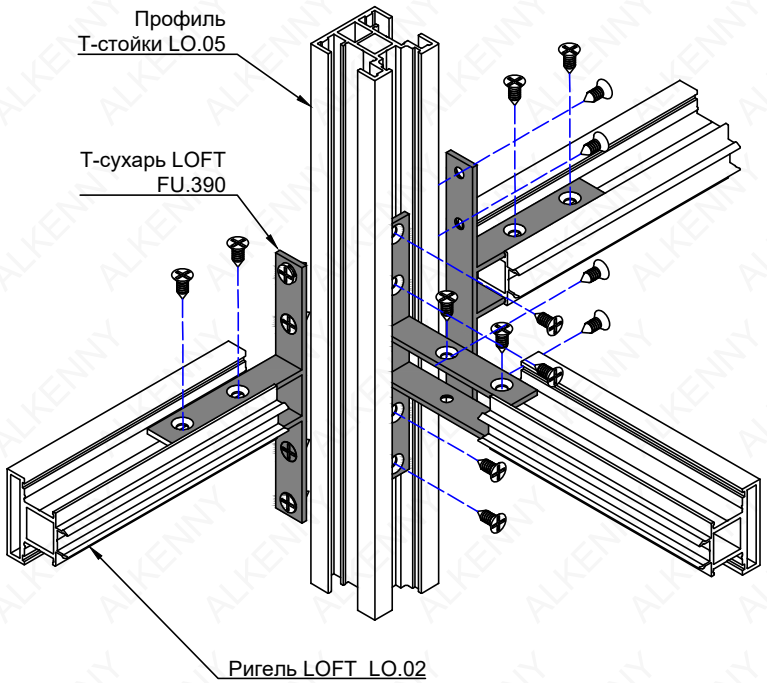

Порядок монтажа углового (Т-обр. соединения):

I. Установить Т стойку LO.05 и закрепить снизу F-сухарями LOFT FU.91 с двух сторон к нижним ригелям конструкции, а сверху с помощью опоры потолочной LOFT FU.115 к потолку.
II. Закрепить горизонтальные промежуточные ригели (с усилителем ригельного соединения) с помощью Т-сухарей к Т-стойке.
Так же закрепить в перпендекулярной плоскости.
III. Подготовить стёкла. Уплотнители на углах зарезать под 45°. Надеть уплотнители на стёкла.
IV. Установить стёкла с уплотнителями поверх Т-сухарей.
V. Придерживая стёкла, зафиксировать их в конечном положении, установить крышки LOFT LO.02.

Б-Б

Узел примыкания к бетонной стене

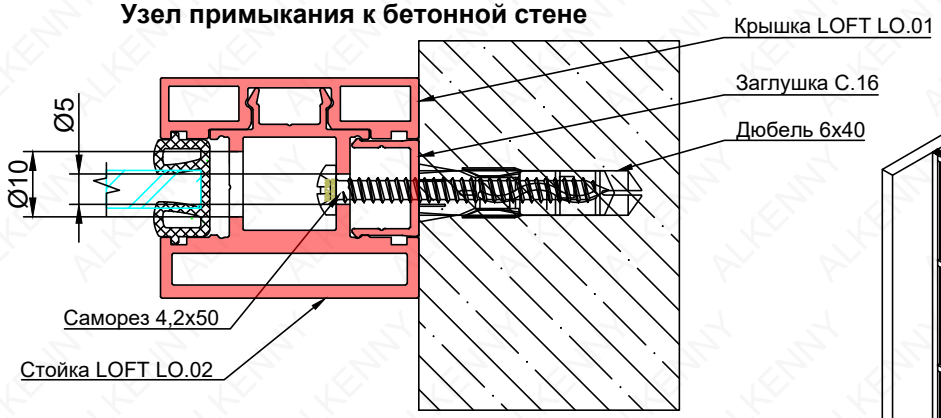

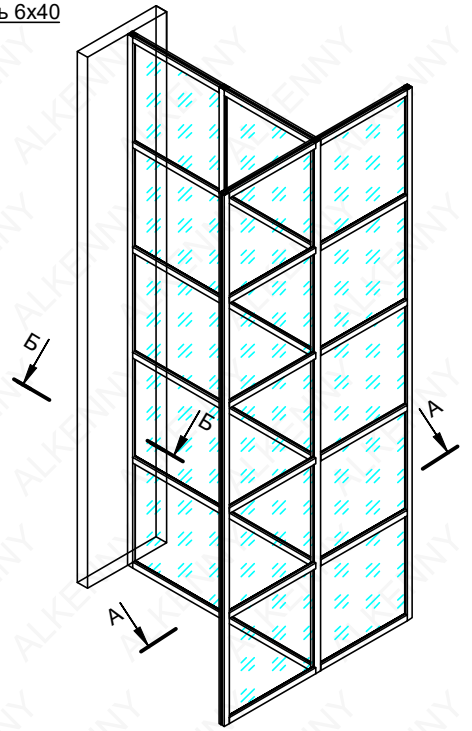

Порядок монтажа крайней стойки к стене:

I. В стойках LOFT LO.02 просверлить отверстия Ø5 мм с шагом 350 мм.
II. В полке со стороны стекла расширить отверстия до Ø10 мм.
III. Приложив стойку к стене разметить положение дюбелей или другого крепежа
IV. Для устойчивости установить заглушки С.16 с шагом ≈ 500 мм в местах, не мешающих для крепежа.
V. **Для монолита:**
а. Просверлить отверстия Ø6 мм в стене под дюбели.
б. Прикрепить стойку к стене с помощью саморезов 4,2х50 по всей высоте.
V. **Для другого основания:**
а. Если монтаж осуществляется к гипсокартонной перегородке или иному ограждению предусмотреть метизы другого вида.
VI. Подготовить стёкла, обрамить их уплотнителем. Уплотнители на углах зарезать под 45°.
VII. Установить стёкла.
VIII. Придерживая стёкла, зафиксировать их в конечном положении закрыв крышки LOFT LO.02.

Типовые сечения. Размеры заполнений в перегородке

А-А

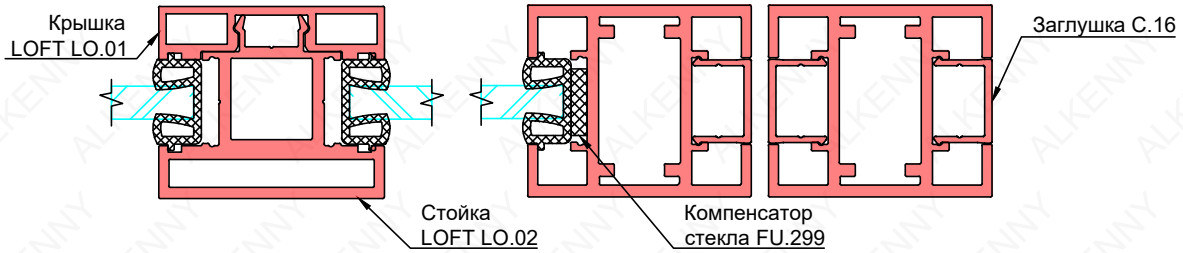

Д-Д

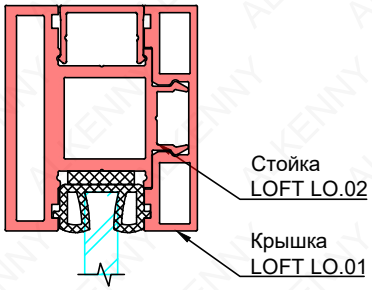

Б-Б

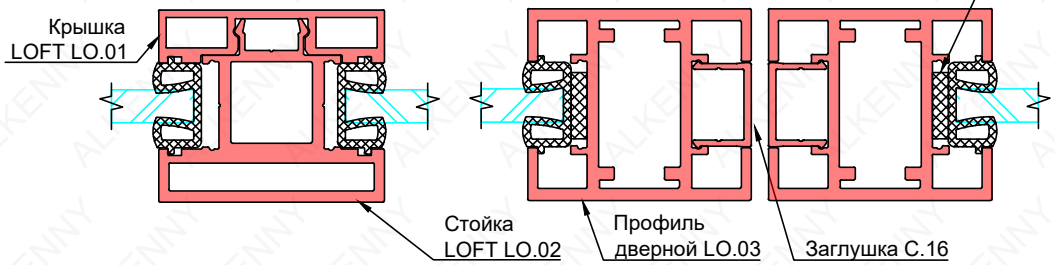

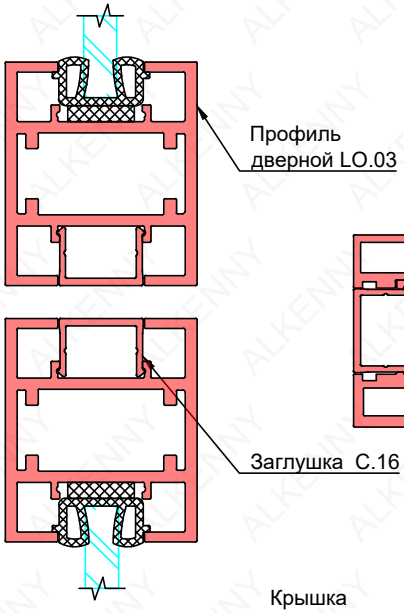

В-В

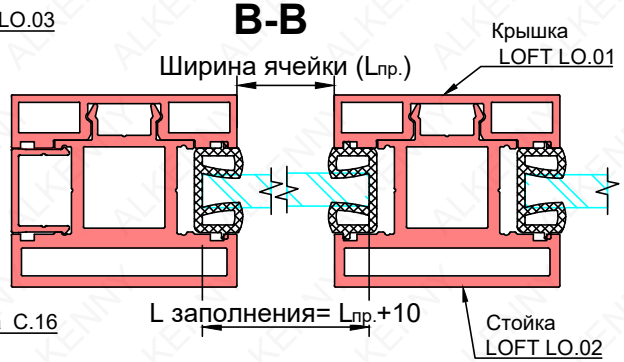

В-В
(глухое заполнение)

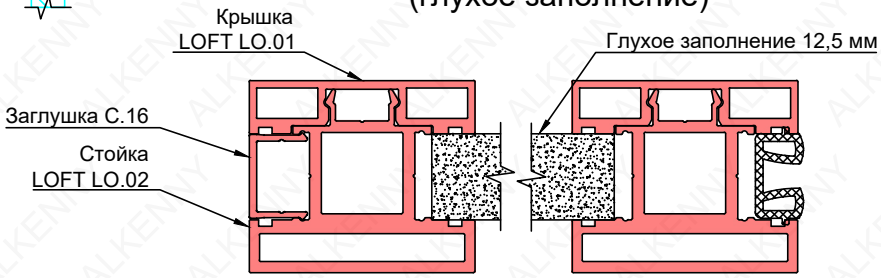

Г-Г

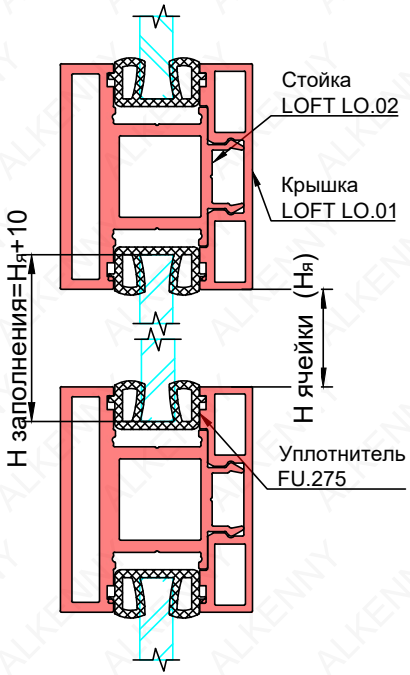

Г-Г
(глухое заполнение)

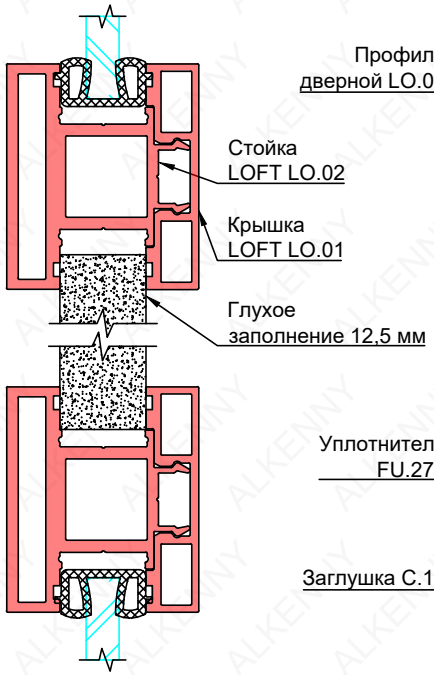

Е-Е

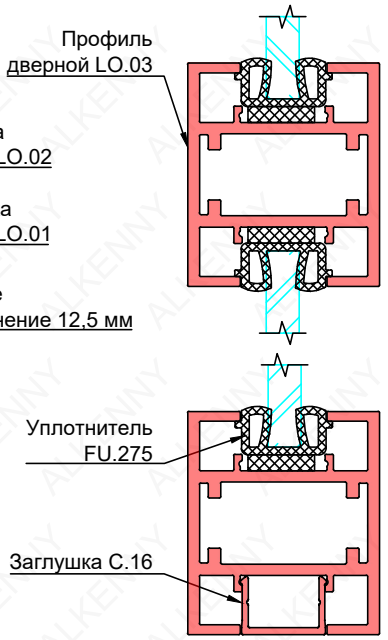

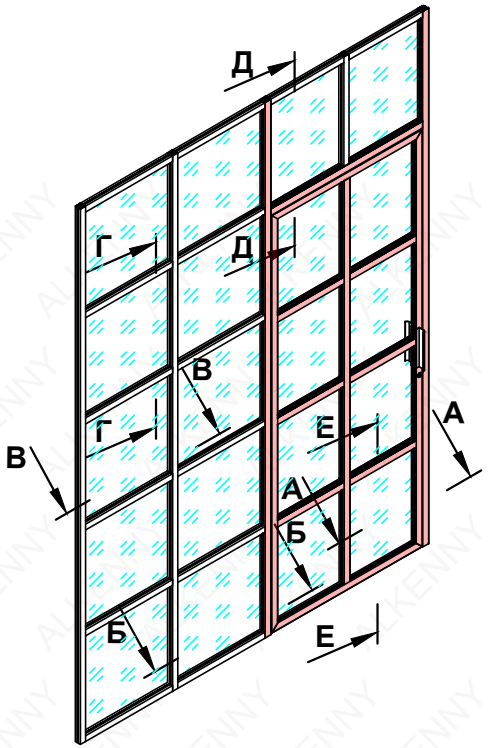

Типовые заполнения. Размеры заполнений в перегородке. Вертикальные сечения

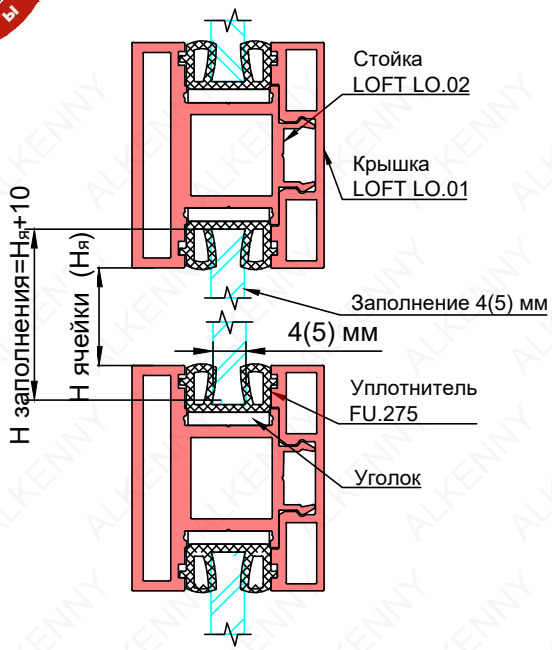

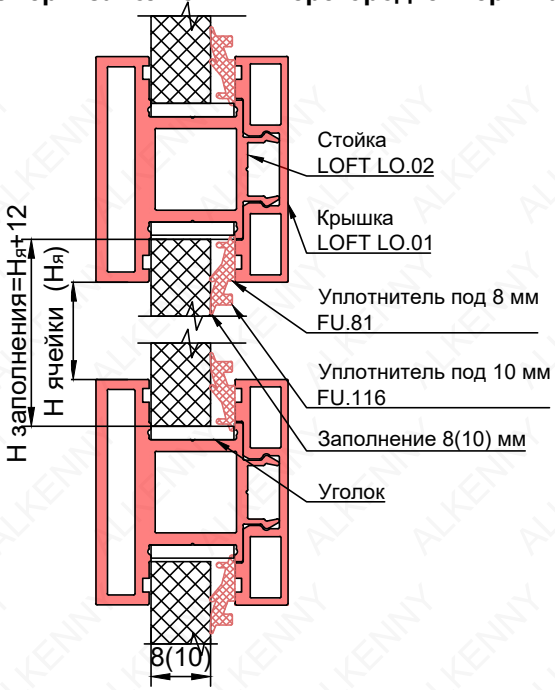

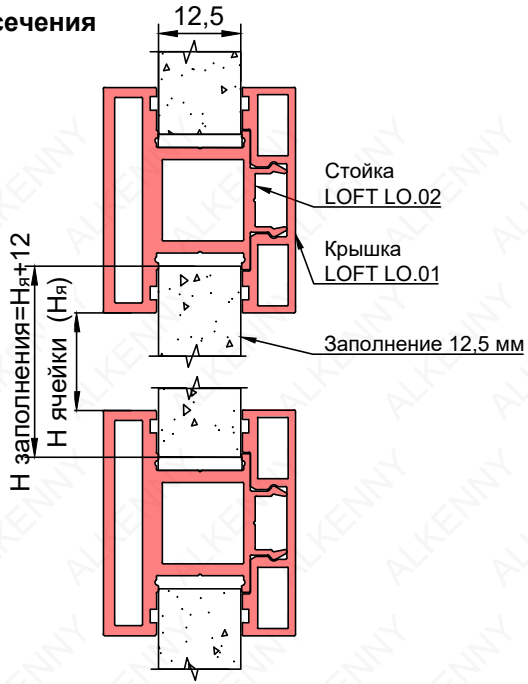

Типовые заполнения. Размеры заполнений в перегородке. Дверной профиль и стойка LO.02

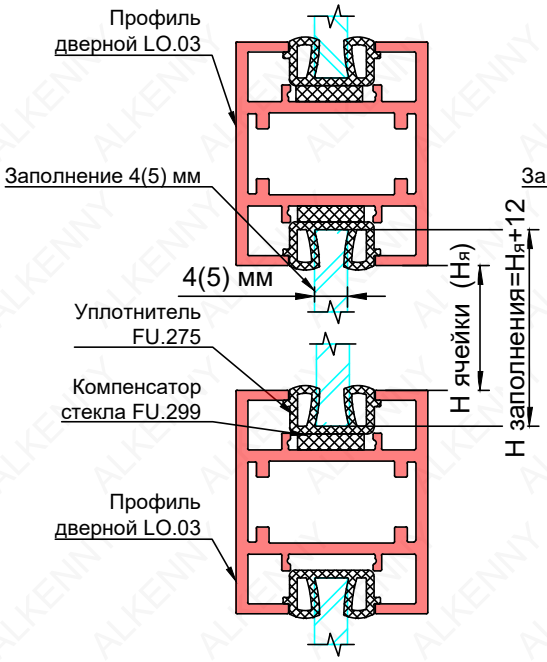

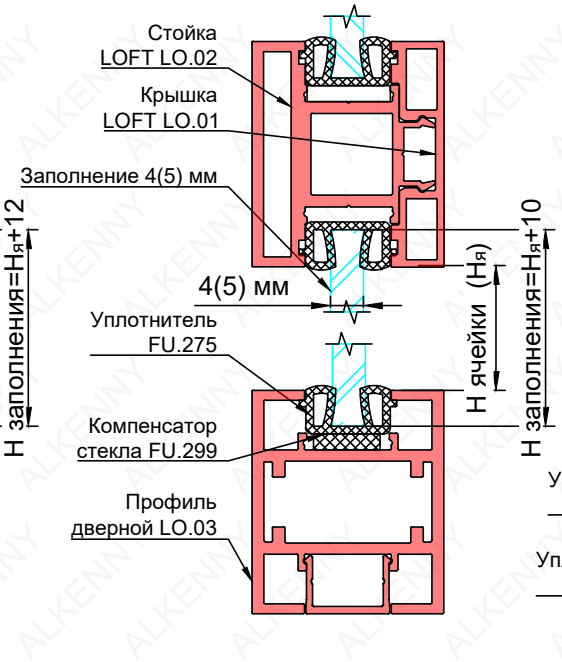

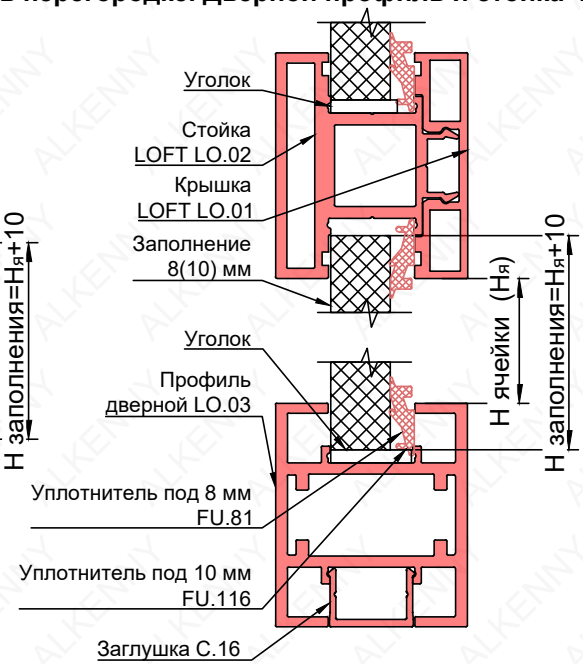

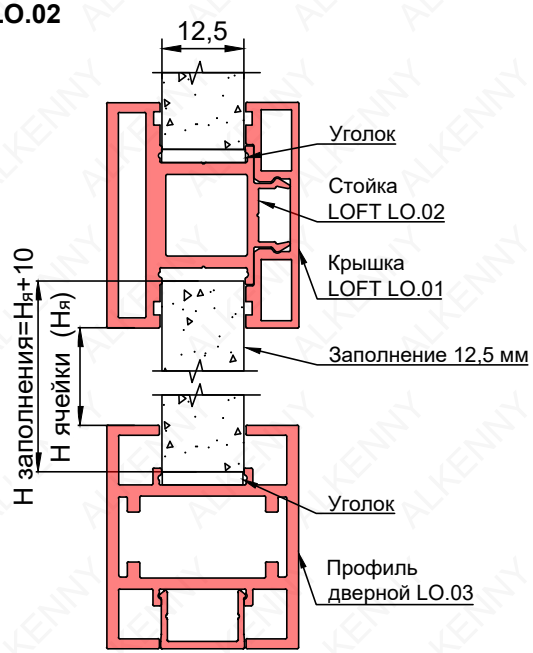

Типовые заполнения. Размеры заполнений в перегородке. Горизонтальные сечения

Исполнение с использованием стоек LO.02

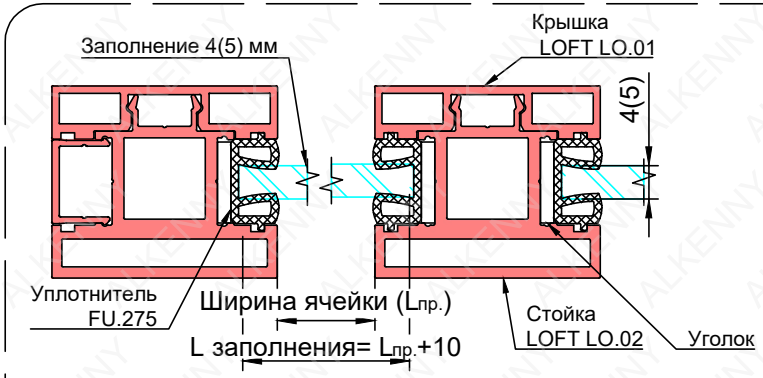

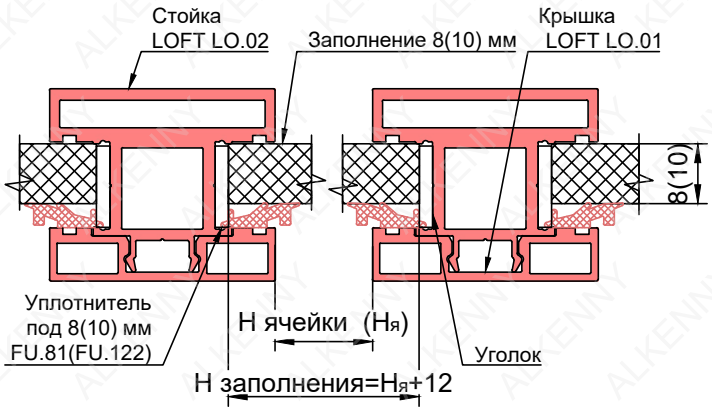

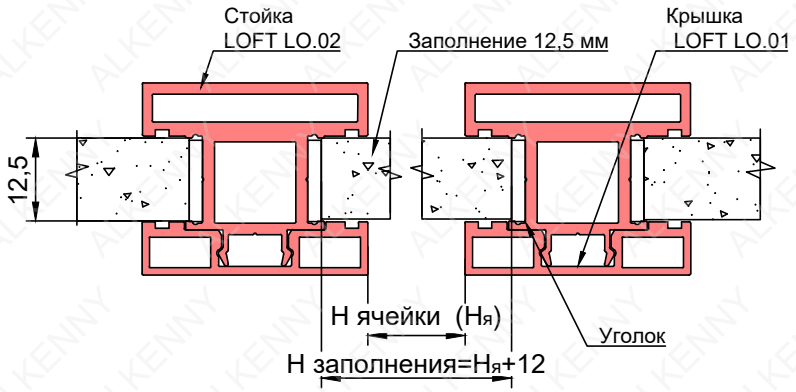

Комбинированное исполнение с использованием стоек LO.02 и дверного профиля LO.03

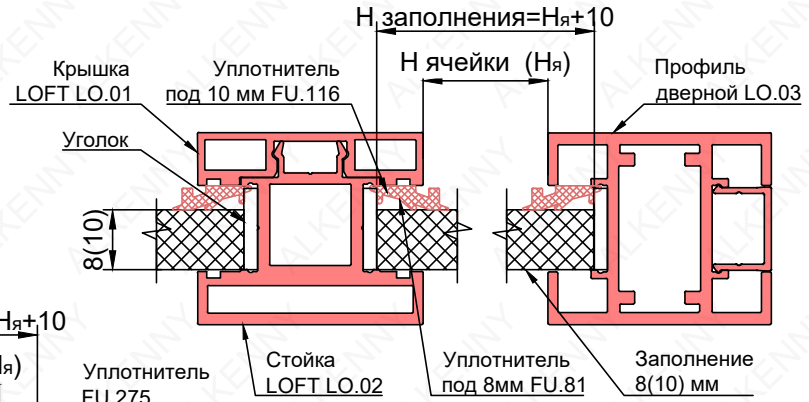

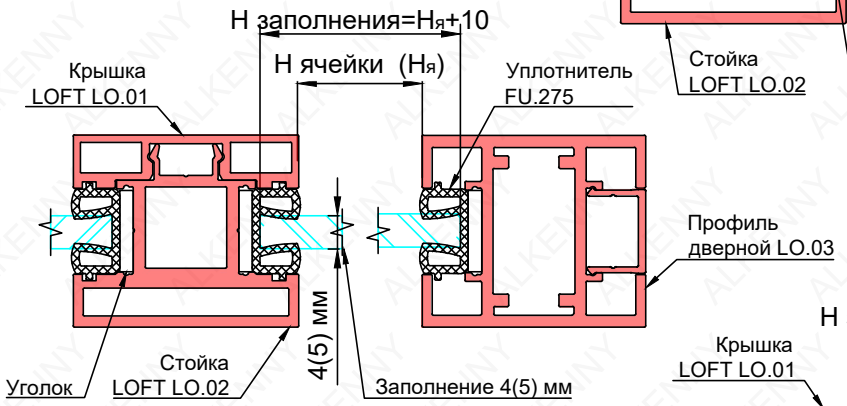

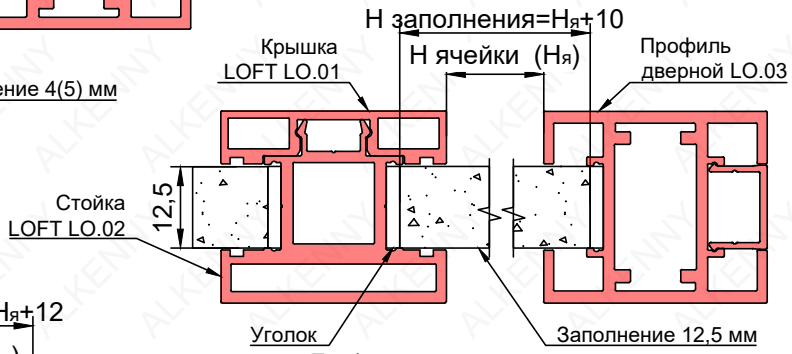

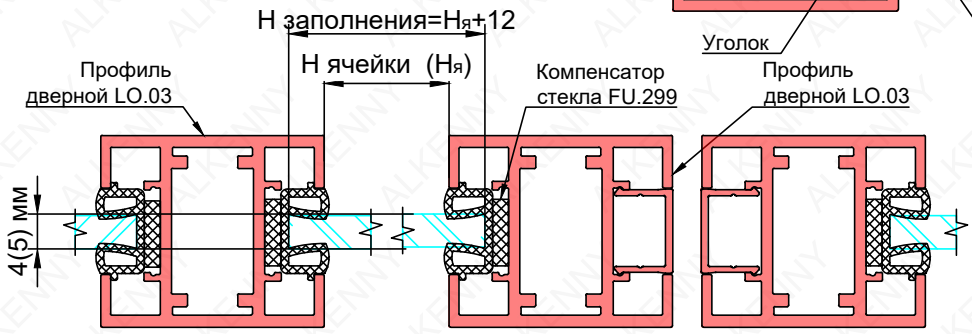

Распашные и подвесные одностворчатые двери LOFT. Расчет размера ячеек

Дверь без притвора
(классическое исполнение)

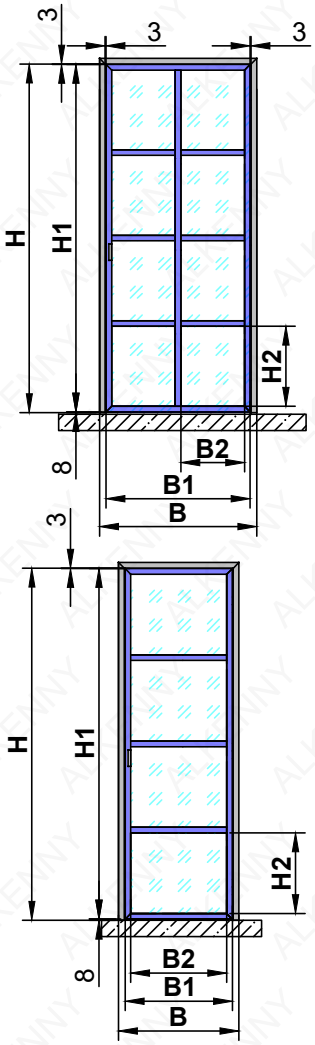

Дверь с притвором

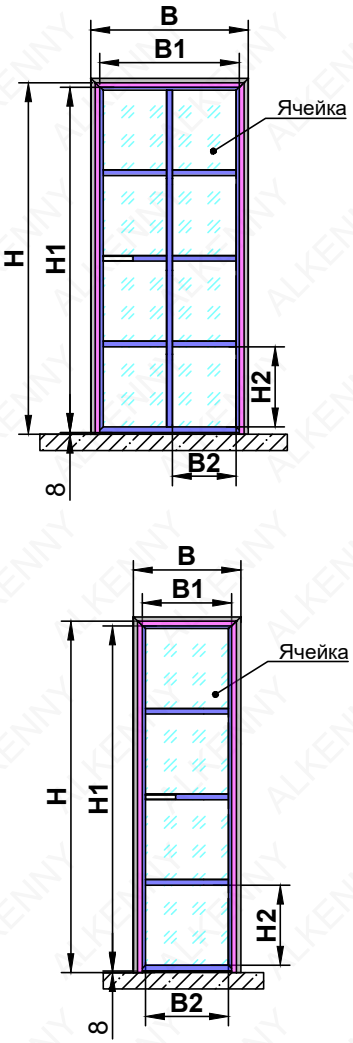

Подвесная дверь

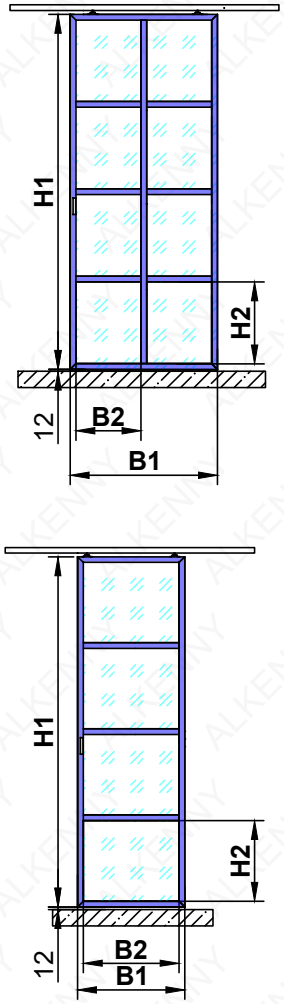

Расчет размеров дверей	
Обозначение	Формула
H1	H1=H-11
H2	H2=(H1-(S_h+1)*32)/S_h
B1	B1=B-70
B2	B2=(B1-(S_b+1)*32)/S_b

Допустимые размеры створок без разделения	
Ширина **B1**, мм	Высота **H** ,мм
600	< 2700
700	< 2500
Допустимые размеры створок с разделением	
800	< 2300
900	< 2200

H - высота дверного портала (от пола до верхней точки ригеля)
H1 - высота дверной створки
H2- высота ячейки дверной створки
B - ширина дверного портала (по внешним сторонам стойки)
B1- ширина дверной створки для всех одностворчатых дверей
B2- ширина ячейки одинарной дверной створки
S_h - количество ячеек дверной створки по вертикали
S_b - количество ячеек дверной створки по горизонтали

Максимальные размеры ячеек для дверей с разделением :
B2 ≤ 500 мм
H2 ≤ 600 мм

Максимальные размеры ячеек для дверей без разделения :
B2 ≤ 650 мм
H2 ≤ 600 мм

Примечание:
Классическое решение двери без притвора часто встречается в сварных конструкциях. Недостаток такого решения: зазоры между рамой и створкой. Для системы LOFT мы предлагаем накладной притвор для двери, который полностью перекрывает дверные зазоры. Недостаток: необходимо обрабатывать притвор в местах установки петель.

Двустворчатые двери LOFT. Расчет размера ячеек

Допустимые размеры створок без разделения	
Ширина **B1**, мм	Высота **H** ,мм
600	< 2700
700	< 2500
Допустимые размеры створок с разделением	
800	< 2300
900	< 2200

Расчет размеров ячеек распашных дверей	
Обозначение	Формула
H1	H1=H-45
H2	$H2=(H1-(S_h+1)*32)/S_h$
$B1_d$	$B1_d=(B-73)/2$
$B2_d$	$B2_d=(B1_д-(S_b+1)*32)/S_b$

Двустворчатая дверь без притвора

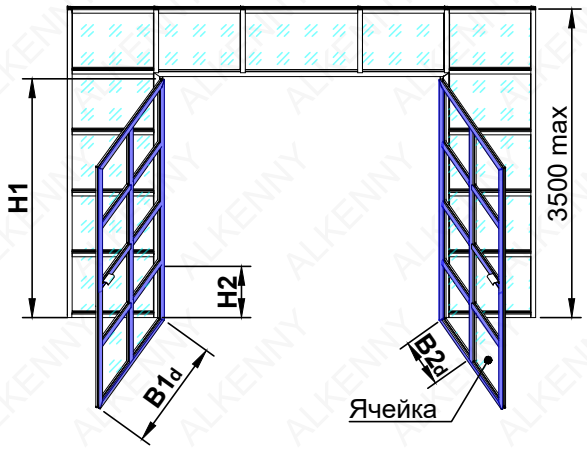

Двустворчатая дверь с притвором

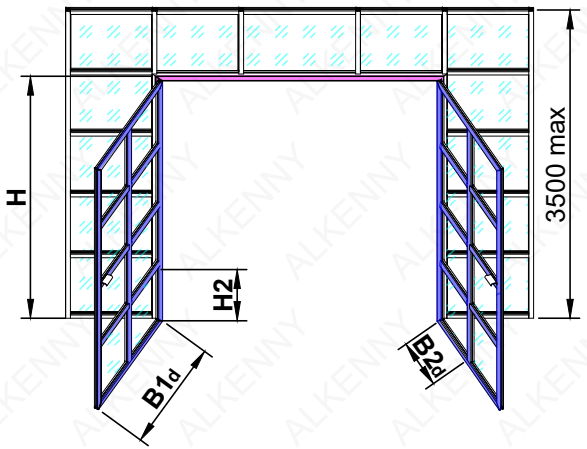

H - высота дверного портала (от пола до верхней точки ригеля)
H1 - высота дверной створки
H2- высота ячейки дверной створки
B - ширина дверного портала (по внешним сторонам стойки)
$B1_d$ - ширина дверной створки двойной двери
$B2_d$- ширина ячейки дверной створки двойной двери
S_h - количество ячеек дверной створки по вертикали
S_b - количество ячеек дверной створки по горизонтали

Максимальные размеры ячеек для дверей с разделением :
B2 ≤ 500 мм
H2 ≤ 600 мм

Максимальные размеры ячеек для дверей без разделения :
B2 ≤ 650 мм
H2 ≤ 600 мм

Расчет размеров ячеек раздвижных дверей	
Обозначение	Формула
H1	H1=H-58
H2	$H2=(H1-(S_h+1)*32)/S_h$
B1	B1=B/2+35
B2	$B2=(B1-(S_b+1)*32)/S_b$

Двустворчатые раздвижные двери

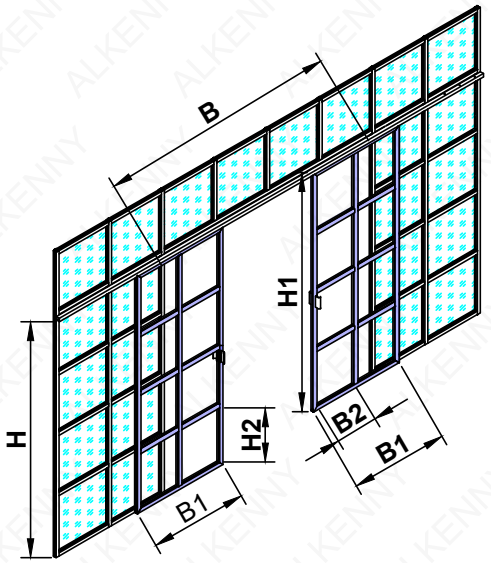

Примечание:
На системе LOFT также возможно исполнение двери с двумя створками. Двустворчатая дверь может монтироваться как с притвором, так и без него, также предлагаем подвесные раздвижные двустворчатые двери.

Спецификация на дверь LOFT без притвора (классическое исполнение).

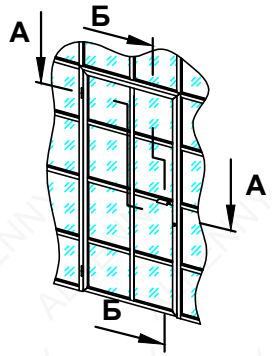

Б-Б

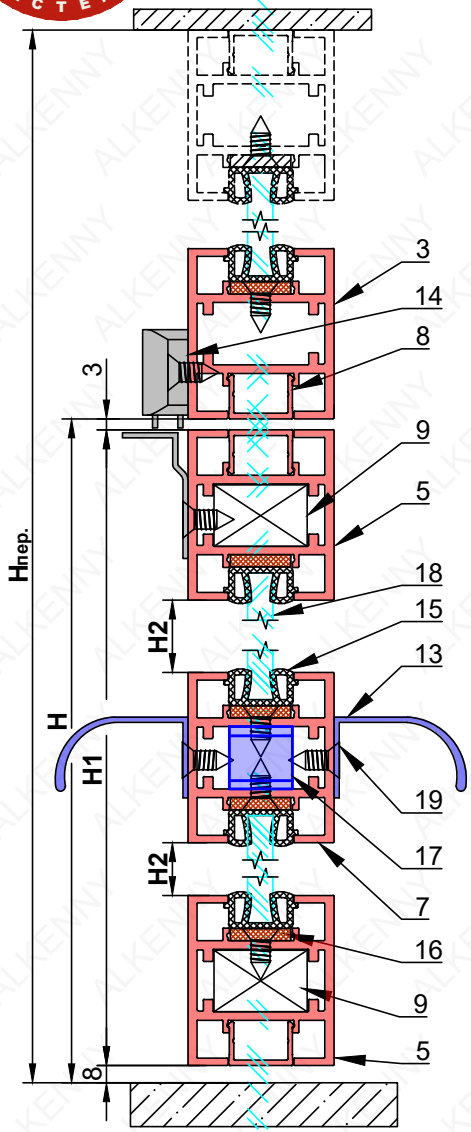

Дверь в LOFT перегородке						
№	Вид	Арт.	Наименование	Размер	Кол-во	Форма
1		LO.03	Портал LOFT	$H_{пер}$	1	
2				$H_{пер}$	1	
3				B	1	
4		LO.03	Створка LOFT	H1	2	
5				B1=B-6	2	
6				H1-64	S_b-1	
7				B2	S_b*(S_h-1)	
8		C.16	Заглушка	см. лист 18		
9		FU.279	Сухарь створки LOFT		4	
10		FU.276	Позиционер створки		(S_h-1)*2**	
11		FU.265	Петля LOFT		3	
12		FU.269	Замок LOFT		1	
13		FU.266	Ручка дверная LOFT		2	

Дверь в LOFT перегородке					
№	Вид	Арт.	Наименование	Размер	Кол-во
14		FU.K048*	Защелка магнитная LOFT		1 комп.
15		FU.275	Уплотнитель под стекло 5 мм	2xS_hx(H2+10)+ 2xS_bx(B2+10)	1
16		FU.299	Компенсатор стекла	2xS_hx(H2-90)+ 2xS_bx(B2-90)	1
17		FU.390	Т-сухарь LOFT		(S_h-1)*2+2**
18			Заполнение	(H2+12)x(B2+12)	S_hxS_b
19		FU.268	Саморез 3,5x9,5		((S_h-1)*2+2**)*6+4
20		FU.286	Саморез JP 81 4,2x32DIN 7504N		(S_h-1)*2**
21		FU.272	Саморез JP 81 4,8x16 DIN 7504N		16

** При отсутствии центрального разделения в створке (поз.6) считать по формуле: S_h-1

А-А

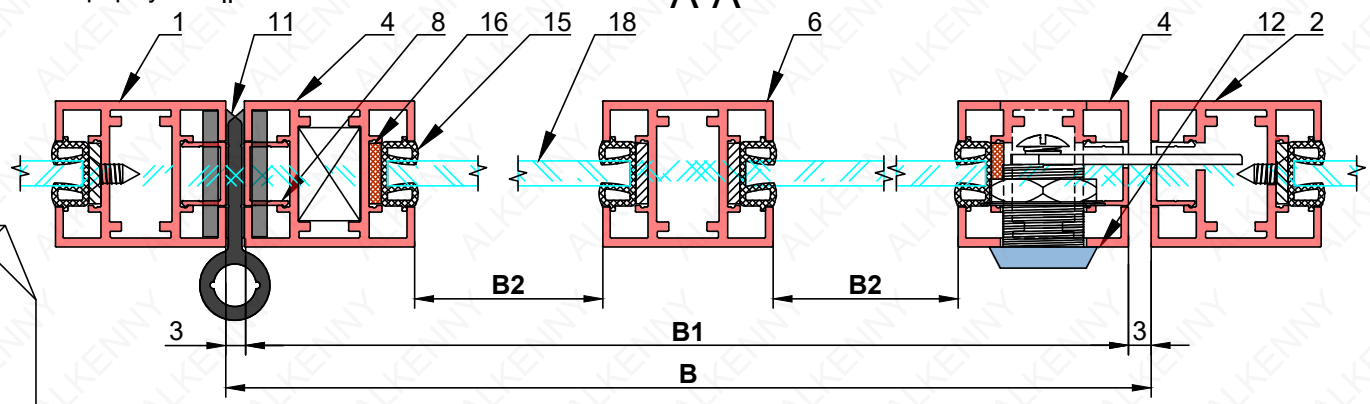

Примечание:

1. Саморез FU.286 (поз.20) крепит ригель створки LOFT LO.3 (поз. 6) к створке LOFT LO.3 (поз.4) через позиционер створки FU.276 (поз.10)
2. Лист рассматривать совместно с листом 16.

Спецификация на дверь LOFT с притвором.

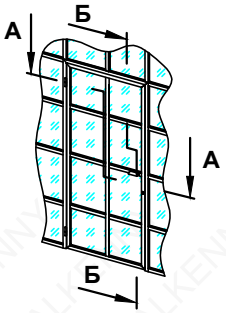

Б-Б

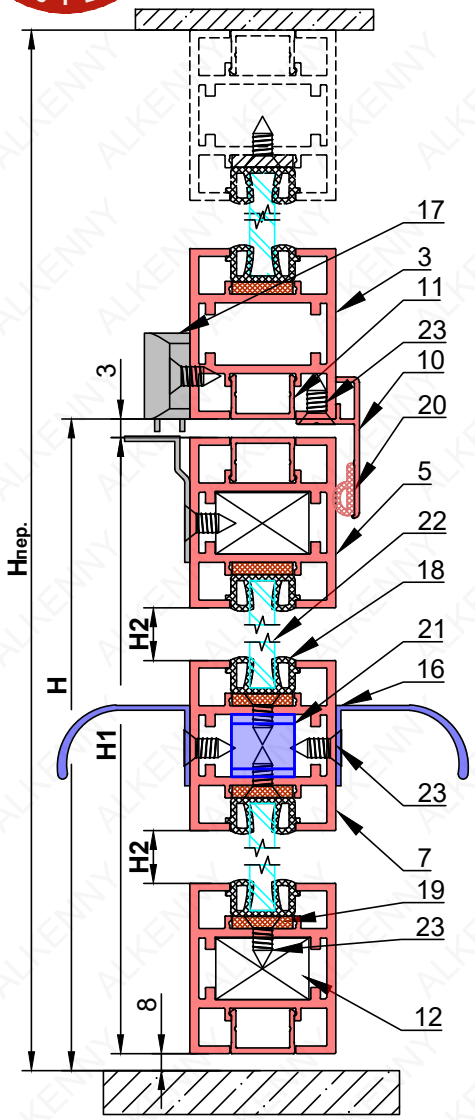

Дверь в LOFT перегородке						
№	Вид	Арт.	Наименование	Размер	Кол-во	Форма
1		LO.03	Портал LOFT	$H_{пер.}$	1	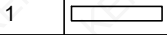
2				$H_{пер.}$	1	
3				B	1	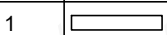
4		LO.03	Створка LOFT	H1	2	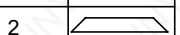
5				B1=B-6	2	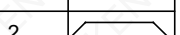
6				H1-64	S_b-1	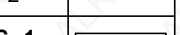
7				B2=(B1-96)/2	S_b*(S_h-1)	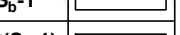
8		P.07	Штульп BASIC	H+8	1	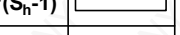
9				H+8	1	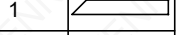
10				B+16,5	1	
11		C.16	Заглушка	см. лист 18		
12		FU.279	Сухарь створки LOFT		4	
13		FU.276	Позиционер створки		(S_h-1)*2**	
14		FU.265	Петля LOFT		3	
15		FU.269	Замок LOFT		1	
16		FU.266	Ручка дверная LOFT		2	

** При отсутствии центрального разделения в створке (поз.6) считать по формуле: S_h-1

Дверь в LOFT перегородке					
№	Вид	Арт.	Наименование	Размер	Кол-во
17		FU.K048*	Защелка магнитная LOFT		1 комп.
18		FU.275	Уплотнитель под стекло 5 мм	2xS_hx(H2+10)+ 2xS_bx(B2+10)	1
19	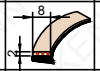	FU.299	Компенсатор стекла	2xS_hx(H2-90)+ 2xS_bx(B2-90)	1
20		FU.82	Уплотнитель самоклеющийся	2H+B	1
21		FU.390	Т-сухарь LOFT		(S_h-1)*2+2**
22			Заполнение	(H2+12)x(B2+12)	S_hxS_b
23		FU.268	Саморез 3,5x9,5		((S_h-1)*2+2**)*6+4 +H1/300x2+B/300
24		FU.286	Саморез JP 81 4,2x32DIN 7504N		(S_h-1)*2**
25		FU.272	Саморез JP 81 4,8x16 DIN 7504N		16
26		FU.270	Заглушка замка LOFT		1

A-A

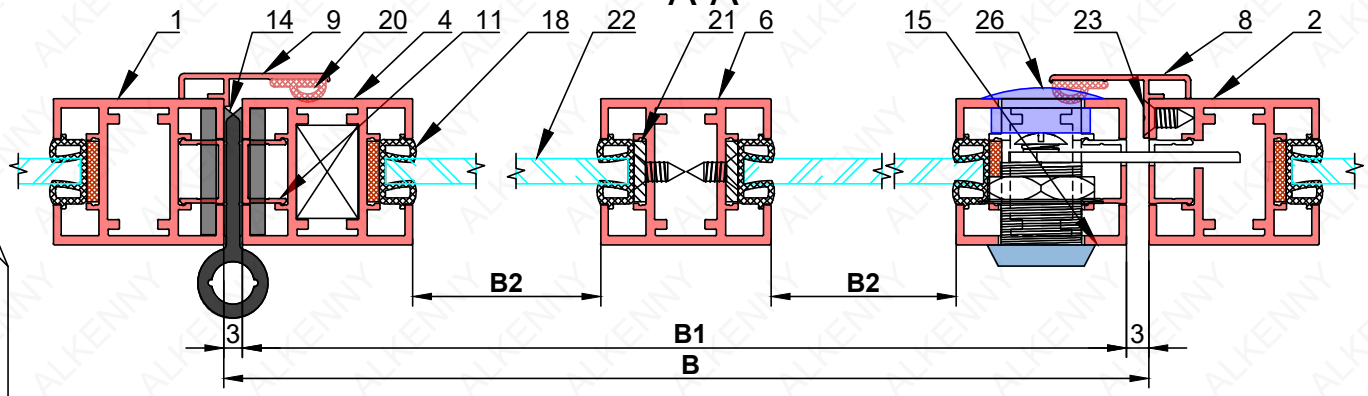

Примечание:

1. Саморез FU.286 (поз.20) крепит ригель створки LOFT LO.3 (поз. 6) к створке LOFT LO.3 (поз.4) через позиционер створки FU.276 (поз.10)
2. Лист рассматривать совместно с листом 16.

LOFT Лофт перегородки

Спецификация на двупольную дверь LOFT без притвора.

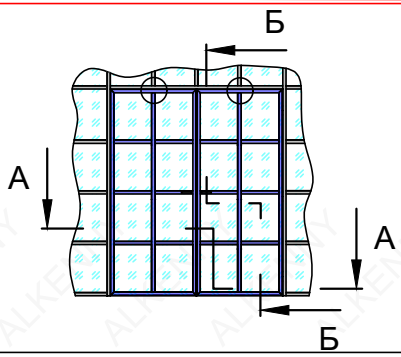

Примечание:
1. Саморез FU.286 (поз.19) крепит ригель створки LOFT LO.3 (поз. 7) к створке LOFT LO.3 (поз.4) через позиционер створки FU.276 (поз.10)
2. Лист рассматривать совместно с листом 17.

** При отсутствии центрального разделения в створке (поз.6) считать по формуле: S_h-1

Б-Б

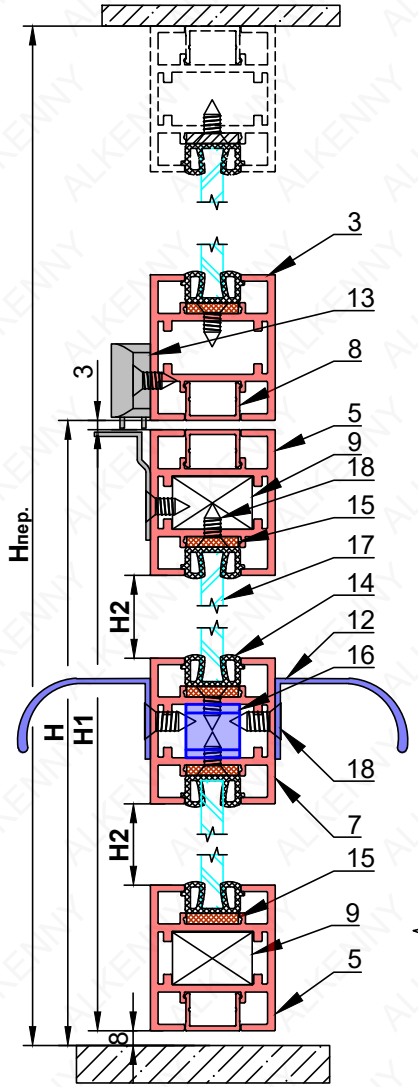

Дверь в LOFT перегородке						
№	Вид	Арт.	Наименование	Размер	Кол-во	Форма
1		LO.03	Портал LOFT	$H_{пер.}$	1	
2				$H_{пер.}$	1	
3				B	1	
4		LO.03	Створка LOFT	H1=H-11	4	
5				$B1_d$	4	
6				H1-64	$(S_b-1)*2$	
7				$B2_d$	$2*S_b*(S_h-1)$	
8		C.16	Заглушка	см. лист 18		
9		FU.279	Сухарь створки LOFT		8	
10		FU.276	Позиционер створки		$((S_h-1)*2^{**})*2$	
11		FU.265	Петля LOFT		6	

Дверь в LOFT перегородке					
№	Вид	Арт.	Наименование	Размер	Кол-во
12		FU.266	Ручка дверная LOFT		4
13		FU.K048	Защелка магнитная LOFT		2 комп.
14		FU.275	Уплотнитель под стекло 5 мм	$4xS_hx(H2+10)+4xS_bx(B2+10)$	1
15		FU.299	Компенсатор стекла	$4xS_hx(H2-90)+4xS_bx(B2-90)$	1
16		FU.390	Т-сухарь LOFT		$((S_h-1)*2+2^{**})*2$
17			Заполнение	(H2+12)x(B2+12)	$2xS_hxS_b$
18		FU.268	Саморез 3,5x9,5		$(((S_h-1)*2+2^{**})*6+4)*2$
19		FU.286	Саморез JP 81 4,2x32DIN 7504N		$((S_h-1)*2^{**})*2$
20		FU.272	Саморез JP 81 4,8x16 DIN 7504N		32

А-А

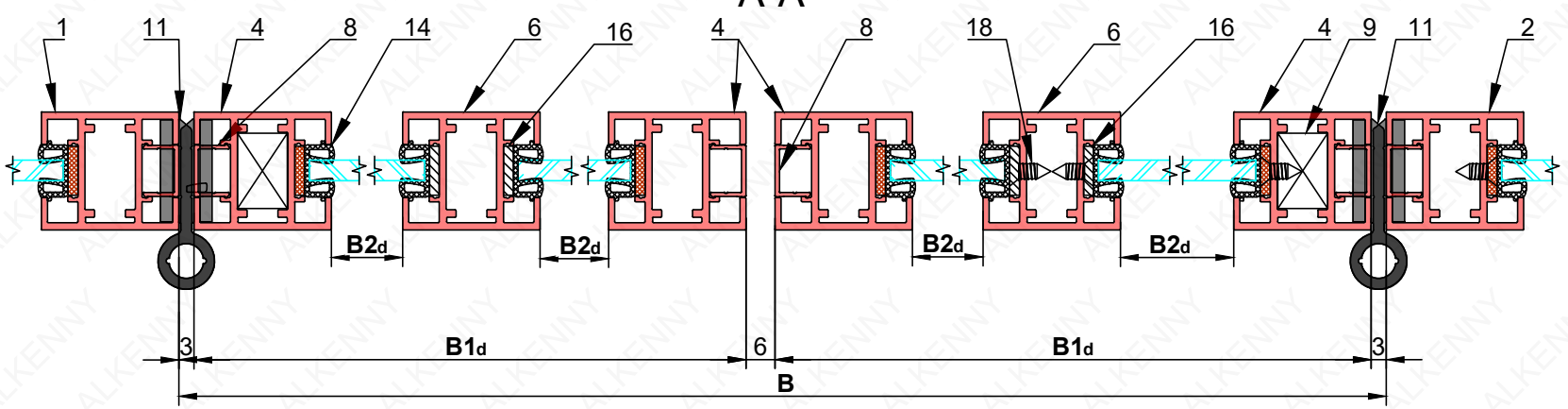

Спецификация на двупольную дверь LOFT с притвором.

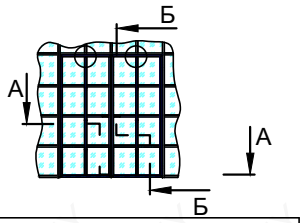

Примечание:
1. Саморез FU.286 (поз.24) крепит ригель створки LOFT LO.3 (поз. 7) к створке LOFT LO.3 (поз.4) через позиционер створки FU.276 (поз.14)
2. Лист рассматривать совместно с листом 17.

** При отсутствии центрального разделения в створке (поз.6) считать по формуле: S_h-1

Б-Б

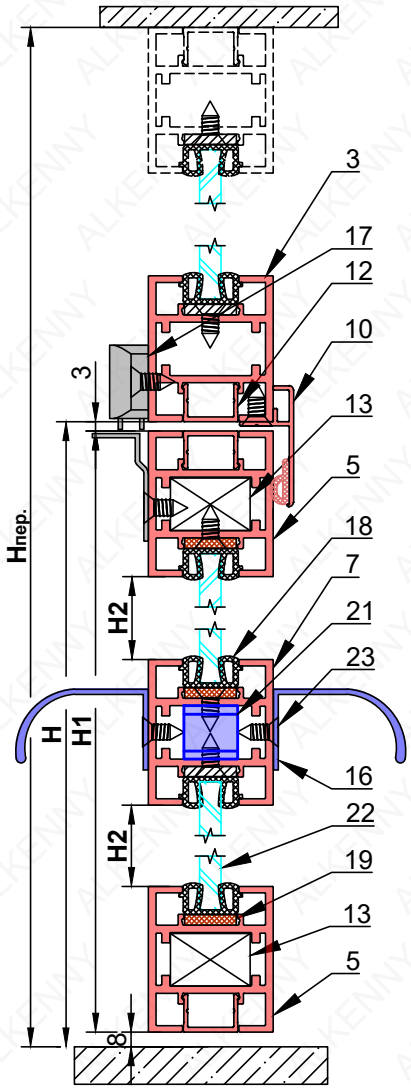

Дверь в LOFT перегородке						
№	Вид	Арт.	Наименование	Размер	Кол-во	Форма
1		LO.03	Портал LOFT	$H_{пер.}$	1	
2				$H_{пер.}$	1	
3				B	1	
4		LO.03	Створка LOFT	H1=H-11	4	
5				$B1_д$	4	
6				H1-64	$(S_b-1)*2$	
7				$B2_d$	$2*S_b*(S_h-1)$	
8		P.07	Штульп BASIC	H+8	1	
9				H+8	1	
10				B+16,5	1	
11				H1-20	1	
12		C.16	Заглушка	см. лист 18		
13		FU.279	Сухарь створки LOFT		8	
14		FU.276	Позиционер створки		$((S_h-1)*2^{**})*2$	

Дверь в LOFT перегородке					
№	Вид	Арт.	Наименование	Размер	Кол-во
15		FU.265	Петля LOFT		6
16		FU.266	Ручка дверная LOFT		4
17		FU.K048	Защелка магнитная LOFT		2 комп.
18		FU.275	Уплотнитель под стекло 5 мм	$4xS_hx(H2+10)+4xS_bx(B2+10)$	1
19	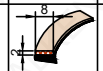	FU.299	Компенсатор стекла	$4xS_hx(H2-90)+4xS_bx(B2-90)$	1
20		FU.82	Уплотнитель самоклеющийся	3H+B	1
21		FU.390	Т-сухарь LOFT		$((S_h-1)*2+2^{**})*2$
22			Заполнение	(H2+12)x(B2+12)	$2xS_hxS_b$
23		FU.268	Саморез 3,5x9,5		$(((S_h-1)*2+2^{**})*6+4)*2$ + H1/300x3+B/300
24		FU.286	Саморез JP 81 4,2x32DIN 7504N		$((S_h-1)*2^{**})*2$
25		FU.272	Саморез JP 81 4,8x16 DIN 7504N		32

A-A

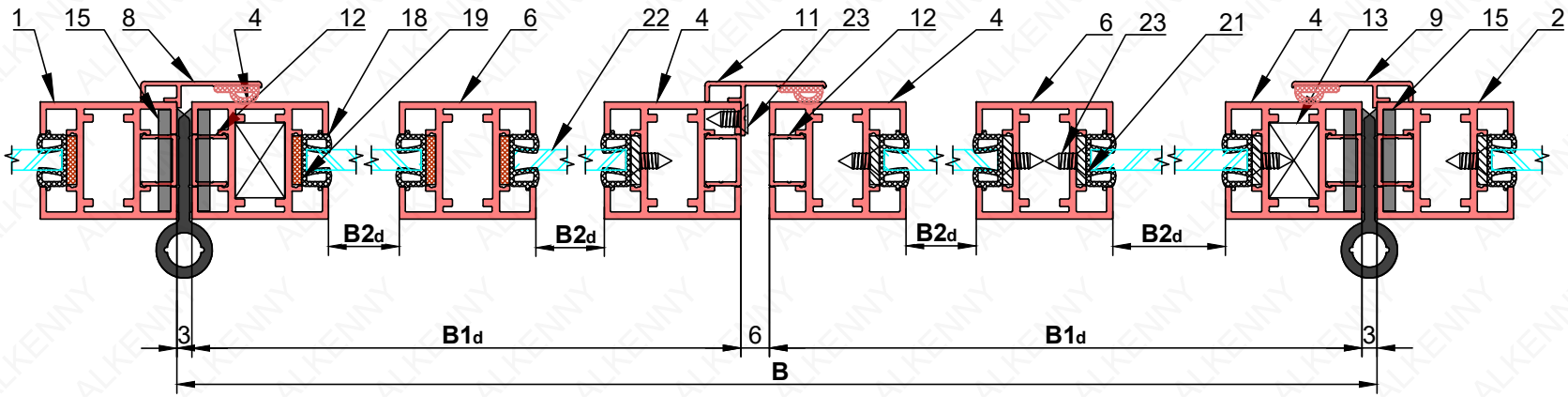

Спецификация на двупольную дверь LOFT с замком.

** При отсутствии центрального разделения в створке (поз.6) считать по формуле: S_h-1

Дверь в LOFT перегородке						
№	Вид	Арт.	Наименование	Размер	Кол-во	Форма
1		LO.03	Портал LOFT	$H_{пер.}$	1	
2				$H_{пер.}$	1	
3				B	1	
4		LO.03	Створка LOFT	H1=H-11	4	
5				(B-18)/2	4	
6				H1-64	$(S_b-1)*2$	
7				$(B1_d-96)/2$	$2*S_b*(S_h-1)$	
8		P.07	Штульп BASIC	H+8	1	
9				H+8	1	
10				H1	1	
11				H1-20	1	
12				B+16,5	1	
13		C.16	Заглушка	см. лист 18		
14		FU.279	Сухарь створки LOFT		8	
15		FU.276	Позиционер створки		$((S_h-1)*2^{**})*2$	
16		FU.265	Петля LOFT		6	
17		FU.269	Замок LOFT		1	

Дверь в LOFT перегородке					
№	Вид	Арт.	Наименование	Размер	Кол-во
18		FU.266	Ручка дверная LOFT		4
19		FU.K048	Защелка магнитная LOFT		2 комп.
20		FU.275	Уплотнитель под стекло 5 мм	$4xS_hx(H2+10)+4xS_bx(B2_z+10)$	1
21		FU.299	Компенсатор стекла	$4xS_hx(H2-90)+4xS_bx(B2-90)$	1
22		FU.82	Уплотнитель самоклеющийся	3H+B	1
23		FU.390	Т-сухарь LOFT		$((S_h-1)*2+2^{**})*2$
24		FU.61	Шпингалет пассивной створки с ответной планкой		2
25			Заполнение	$(H2_p+12)x(B2_z+12)$	S_hxS_bx4
26		FU.268	Саморез 3,5x9,5		$(((S_h-1)*2+2^{**})*6+4)*2$ + H1/300x3+B/300
27		FU.286	Саморез JP 81 4,2x32DIN 7504N		$((S_h-1)*2^{**})*2$
28		FU.272	Саморез JP 81 4,8x16 DIN 7504N		32
29		FU.270	Заглушка замка LOFT		1

Б-Б

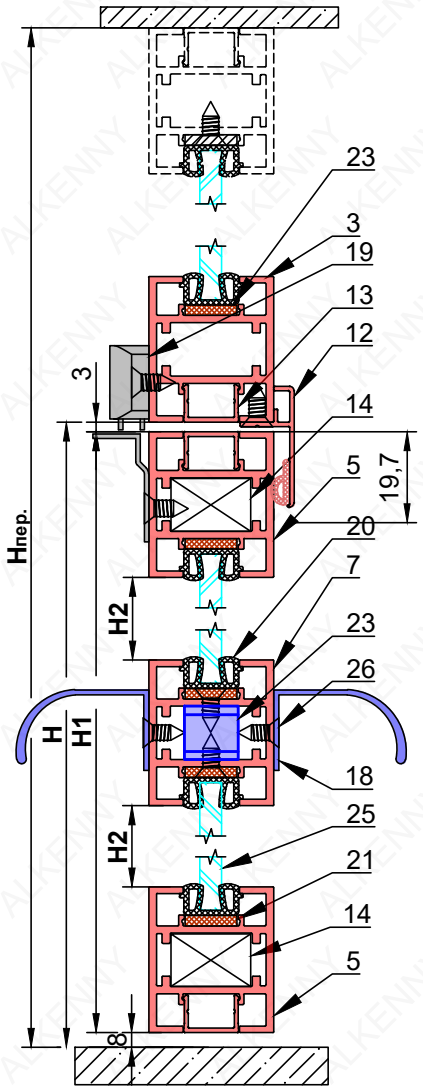

А-А

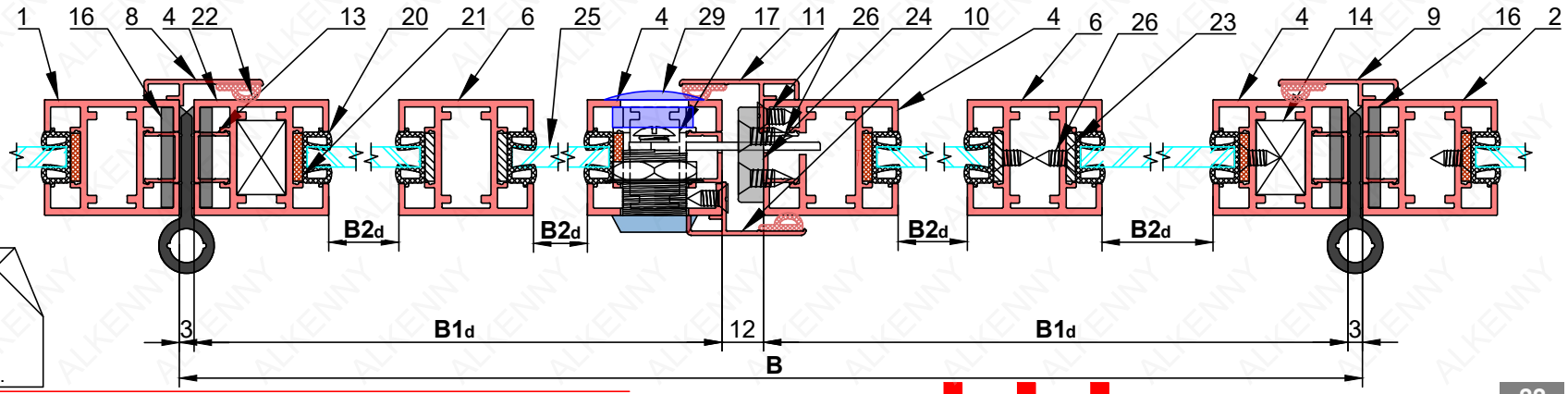

Примечание:

1. Саморез FU.286 (поз.26) крепит ригель створки LOFT LO.3 (поз. 7) к створке LOFT LO.3 (поз.4) через позиционер створки FU.276 (поз.14).
2. Лист рассматривать совместно с листом 17.

Раскрой заглушки С.16 для дверей LOFT

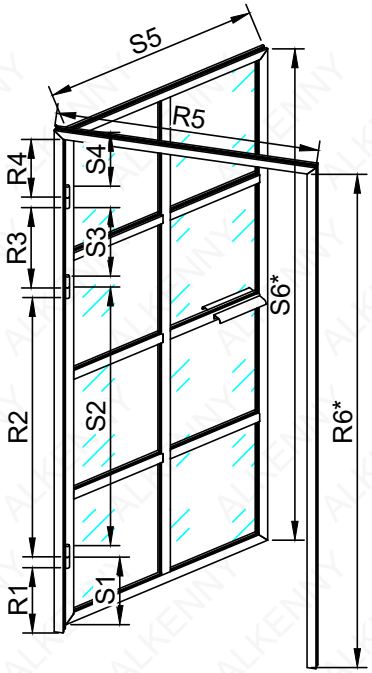

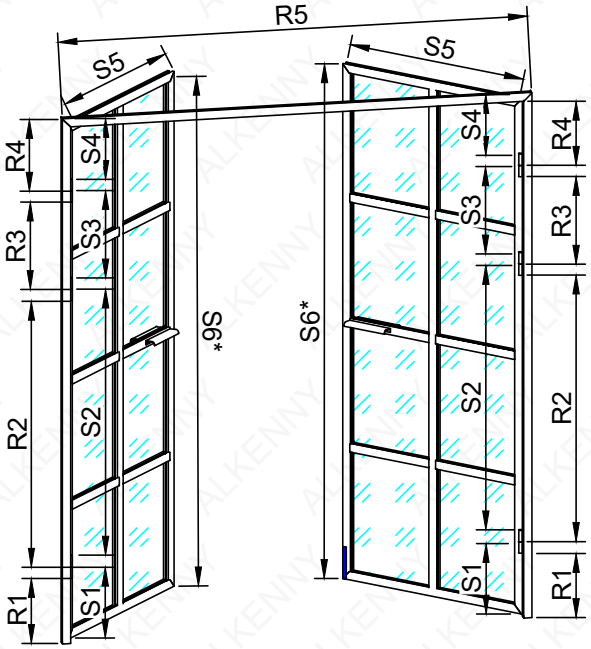

Раскрой заглушки С.16

Крышки рамы						
Для одностворчатой двери			Для двустворчатой двери			Форма
Обозн.	Размер, мм	Кол-во	Обозн.	Размер, мм	Кол-во	
R1	250	1	R1	250	2	
R2	H-1115	1	R2	H-1115	2	
R3	300	1	R3	300	2	
R4	300	1	R4	300	2	
R5	B-65	1	R5	B-65	1	
R6*	H-32	1	R6*	-	-	

Обозначения:

H - высота портала
B - ширина портала
H1 - высота створки
B1 - ширина створки
B2 - ширина створки двустворчатой двери

Крышки створок									
Для одностворчатой двери			Для двустворчатой двери						Форма
			для активной створки			для пассивной створки			
Обозн.	Размер, мм	Кол-во	Обозн.	Размер, мм	Кол-во	Обозн.	Размер, мм	Кол-во	
S1	290	1	S1	290	1	S1	290	1	
S2	H1-974	1	S2	H1-974	1	S2	H1-974	1	
S3	300	1	S3	300	1	S3	300	1	
S4	250	1	S4	250	1	S4	250	1	
S5	B1	1	S5	$B1_d$	1	S5	$B1_d$	1	
S6	H1	1	S6	H1	1	S6	H1	1	

Примечания:

* - При установке замка требуется обработка.
- После установки петель пазы в дверном портале и створке закрыть заглушкой С.16.
- Шпингалет устанавливать на пассивную створку с обратной стороны личинки замка

Формирование дверного портала (рамы) в перегородке для распашной двери

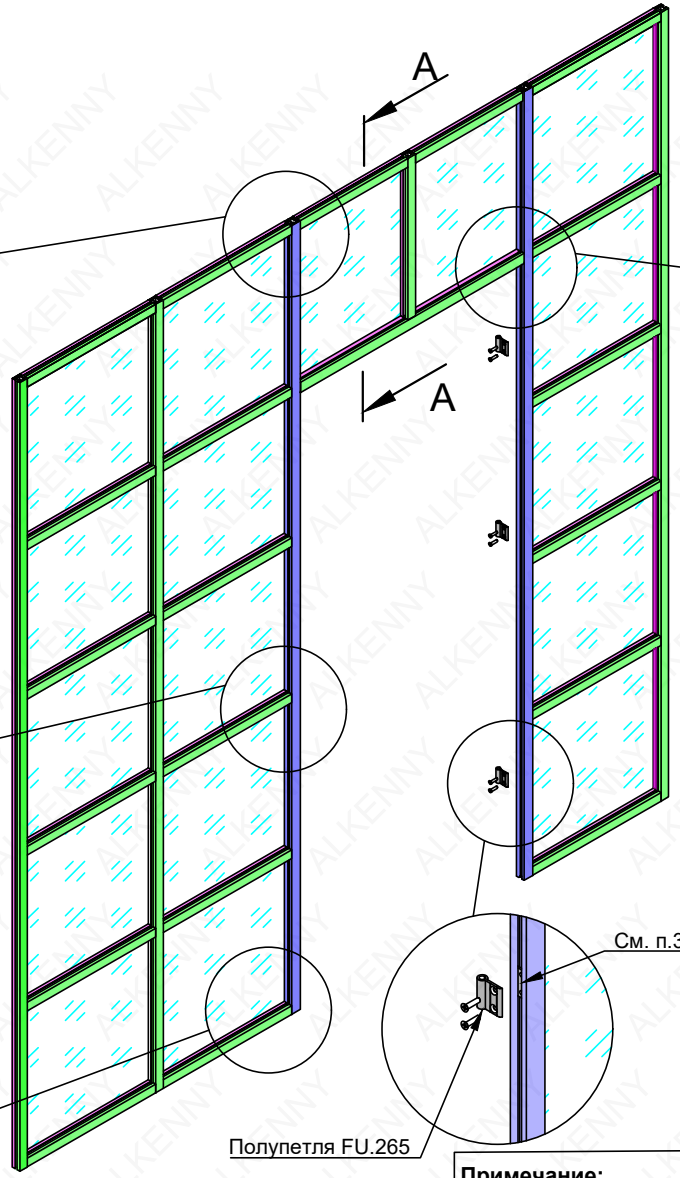

Крепление верхнего ригеля LOFT LO.02 к стойке портала LOFT LO.03

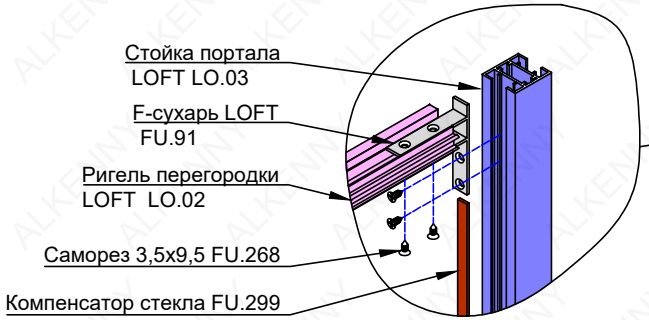

Крепление промежуточного ригеля LOFT LO.02 к стойке портала LOFT LO.03

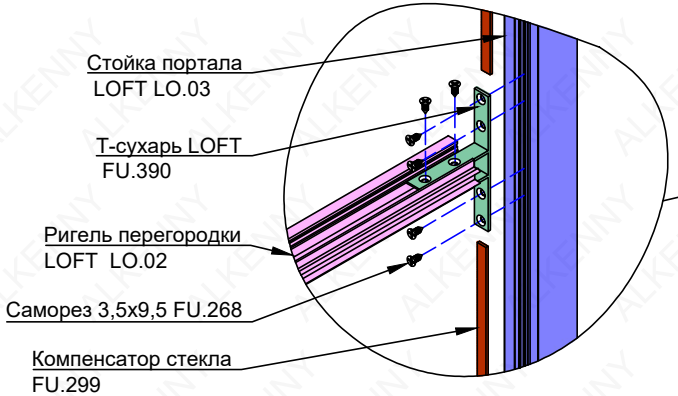

Крепление нижнего ригеля LOFT LO.02 к стойке портала LOFT LO.03

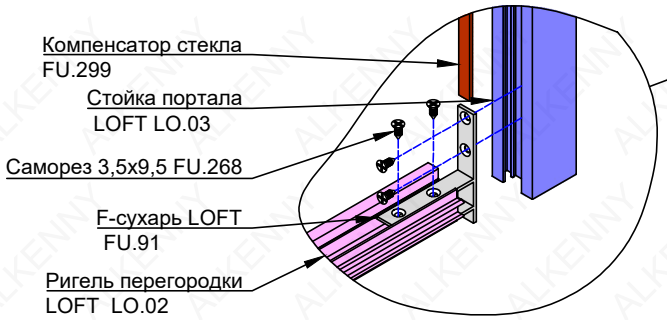

Крепление верхнего ригеля портала LOFT LO.02 к стойке портала LOFT LO.03

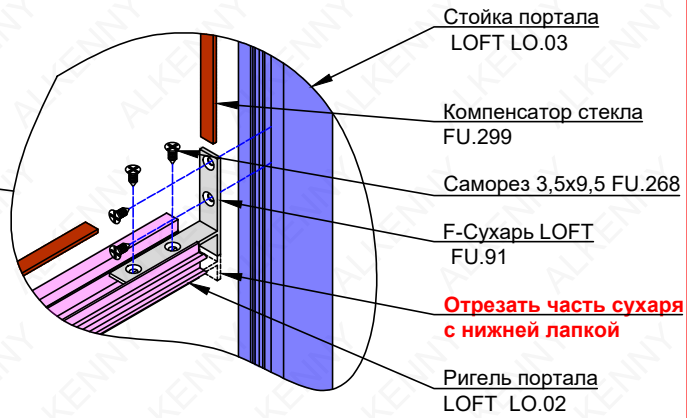

A-A

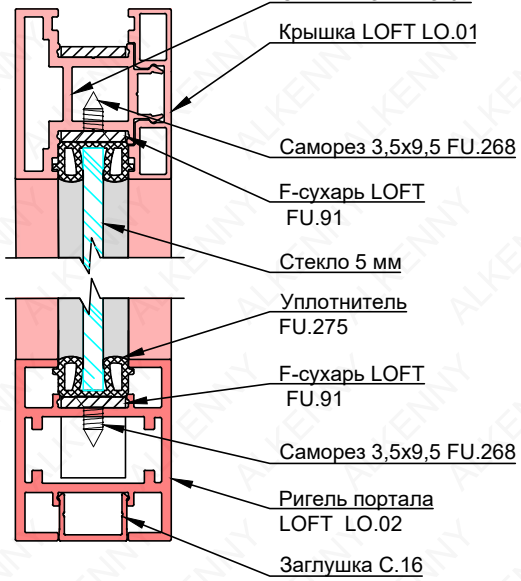

Примечание:

1. Портал, формирующий дверной проём собирается на основе стойки LOFT LO.03, которая доводится до верха перегородки.
2. Крепление промежуточных ригелей перегородки LOFT LO.03 и ригеля портала LOFT LO.02 к стойке портала осуществляется с помощью T-сухаря LOFT FU.390, прочие соединения с помощью F-сухаря LOFT FU.91.
3. **Ответную часть петель завести внутрь до установки и фиксации стойки!**

Формирование дверного портала (рамы) в перегородке для раздвижной двери

Крепление верхнего ригеля LOFT LO.02 к стойке портала LOFT LO.02

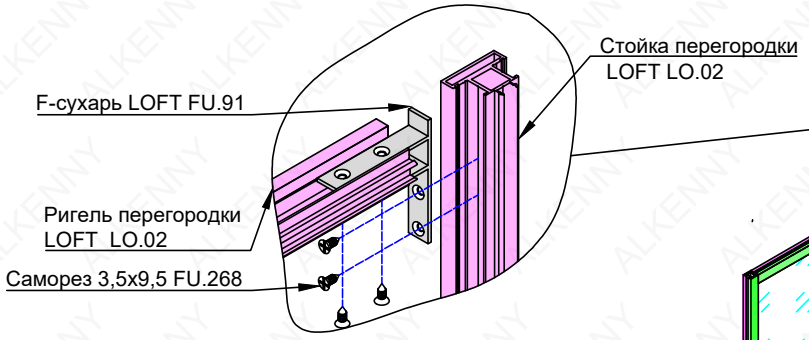

Крепление промежуточного ригеля LOFT LO.02 к стойке портала LOFT LO.02

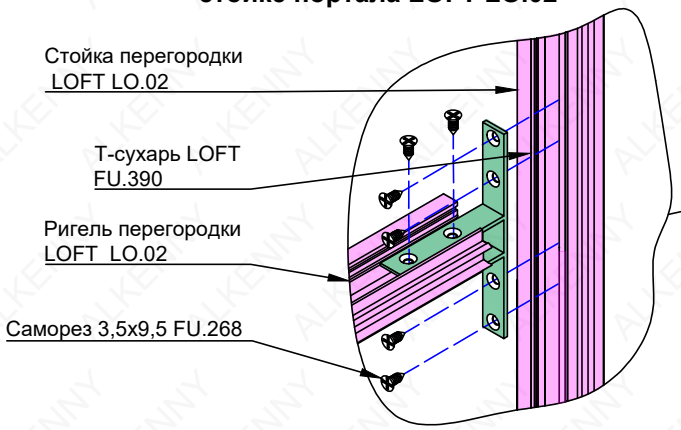

Крепление нижнего ригеля LOFT LO.02 к стойке портала LOFT LO.02

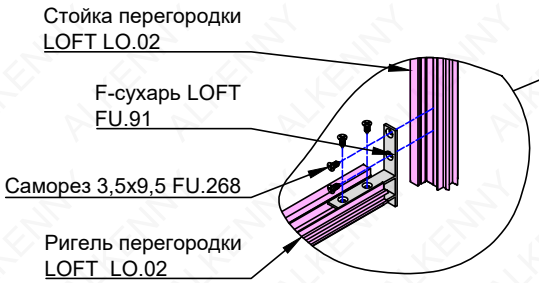

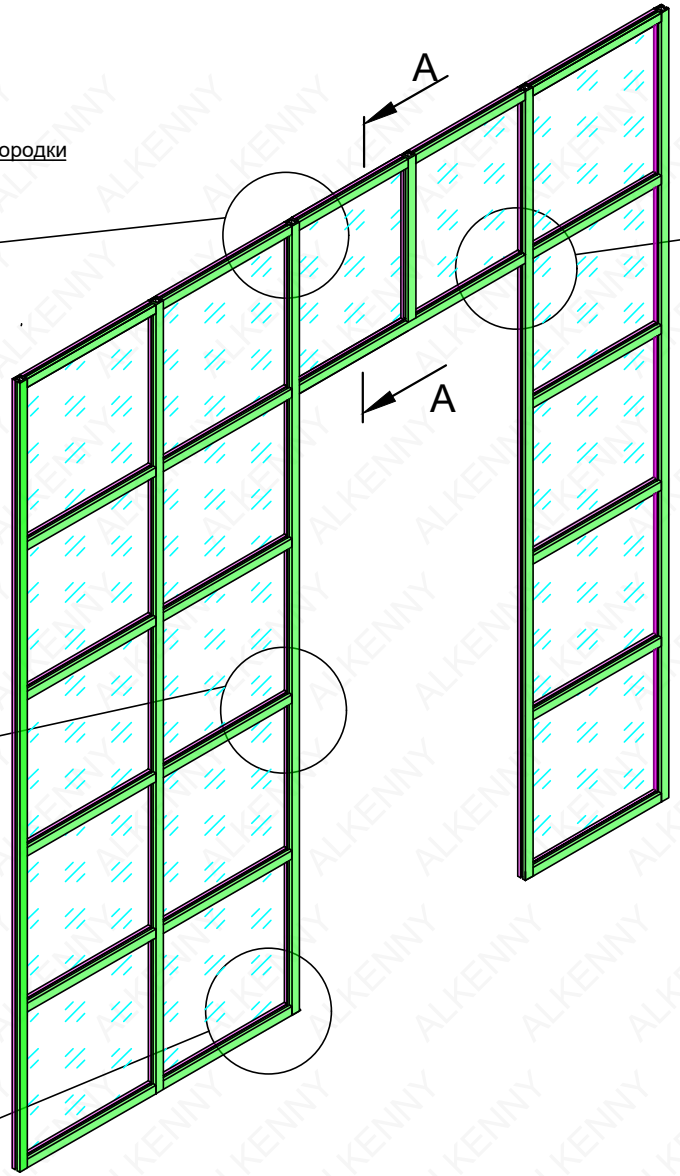

Крепление верхнего ригеля портала LOFT LO.02 к стойке портала LOFT LO.02

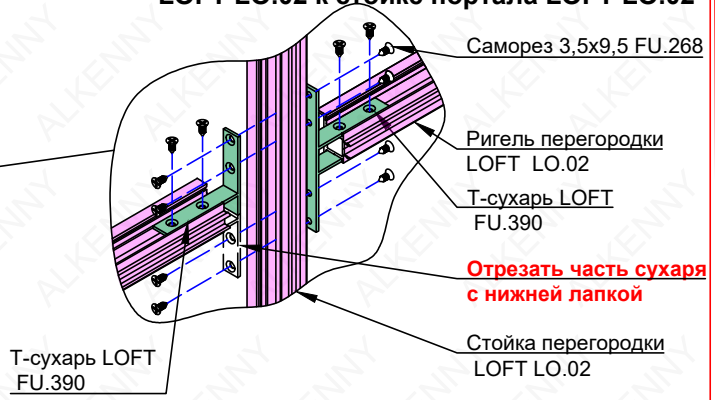

A-A

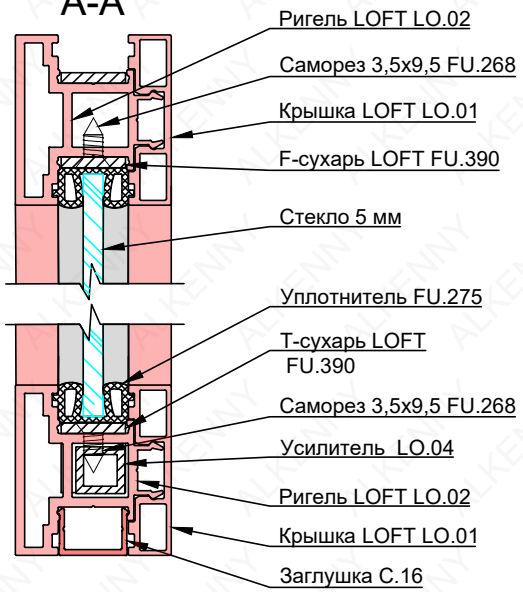

Примечание:

1. Портал, формирующий дверной проём собирается на основе стойки LOFT LO.02, которая является частью перегородки.
2. Крепление ригелей перегородки LOFT LO.02 к стойке портала осуществляется с помощью T-сухаря LOFT FU.390.

Схема монтажа подвесной накладной двери на перегородку LOFT. Общий вид

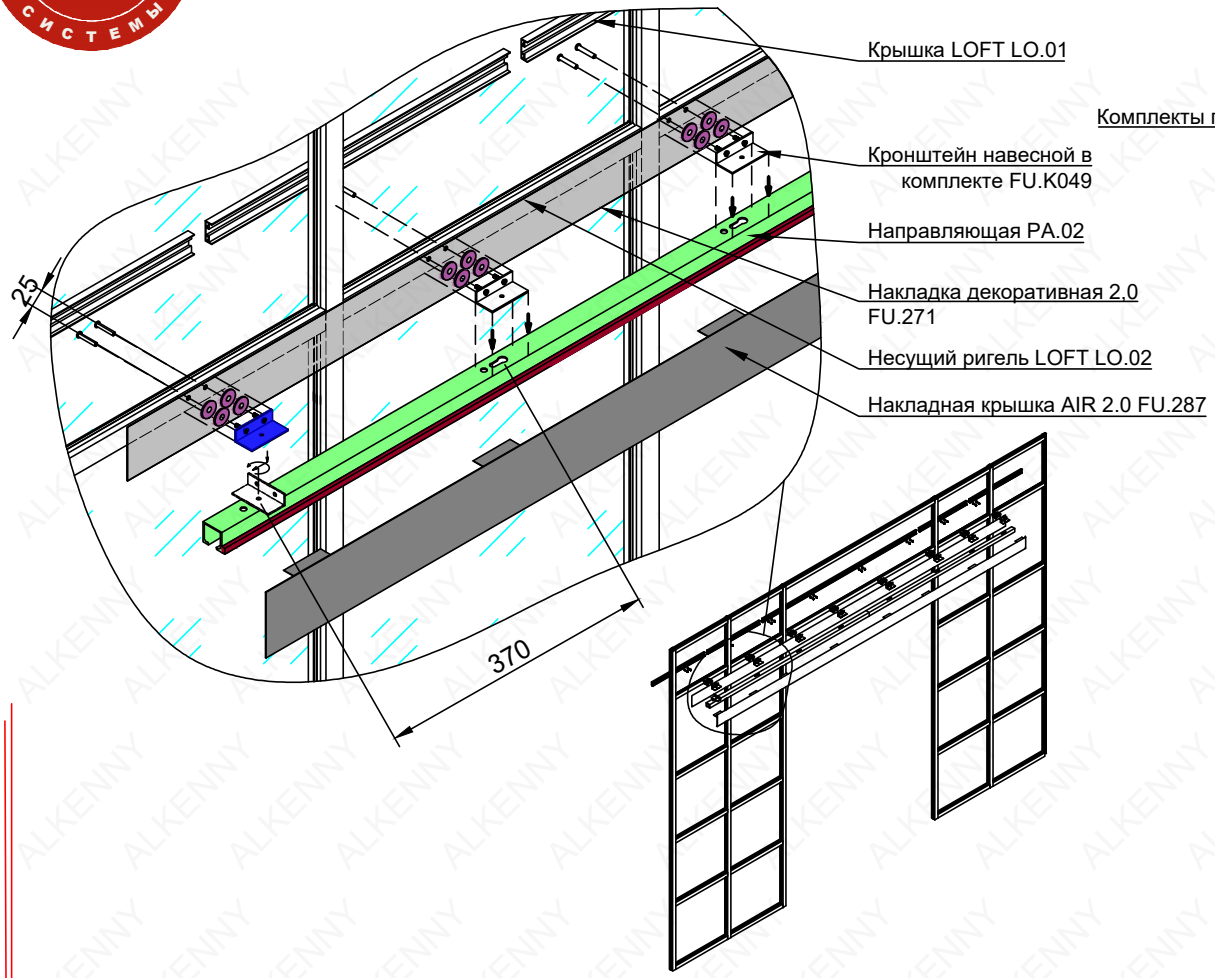

Крайнее положение открытой створки

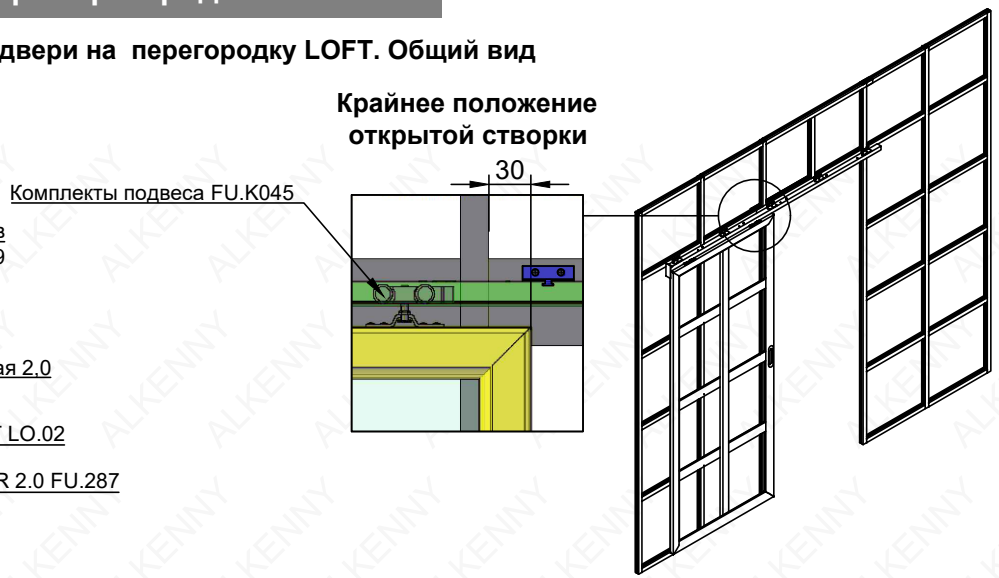

Установка подвеса на створке

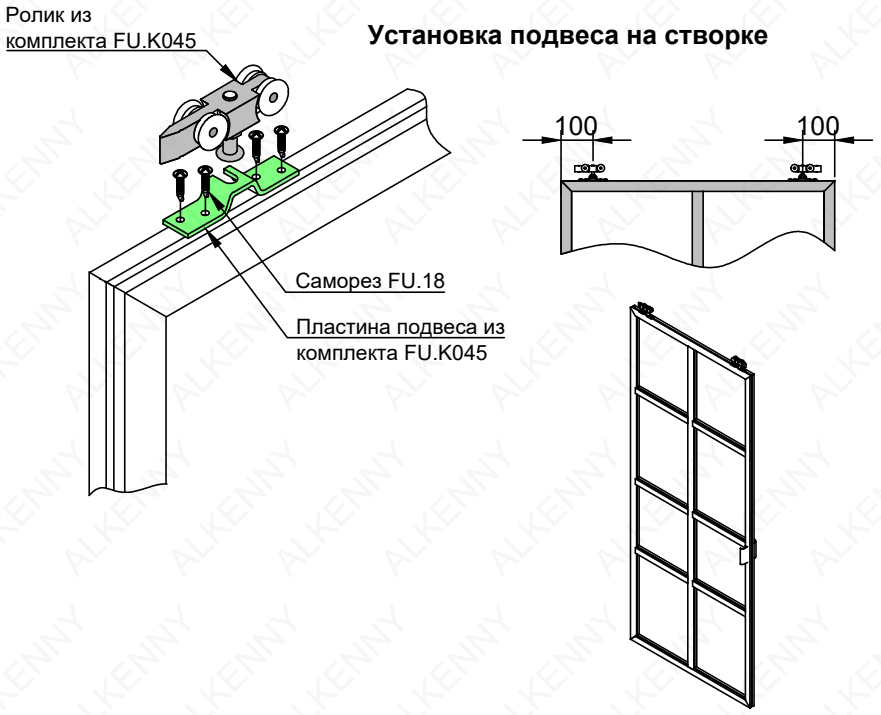

Порядок монтажа:

1. На направляющей PA.02 зафиксировать кронштейны навесные из комплекта FU.K049: завести в технологическое отверстие выступающей части кронштейна до упора и повернуть против часовой стрелки.
2. Просверлить отверстия Ø5,5 мм в несущем ригеле LOFT LO.02 и декоративной накладке 2,0/4,0 FU.271/FU.262, закрепить межсекционными стяжками из комплекта FU.K049 кронштейны к несущему ригелю перегородки.
3. Завести внутрь направляющей PA.02 комплекты подвеса FU.K045.
4. К подвесам прикрепить алюминиевую дверь LOFT и установить стопоры в конечное положение в направляющей PA.02
5. Монтажные площадки на накладной крышке AIR 2.0 приклеить к верхней части направляющей PA.02 с помощью двустороннего скотча или жидких гвоздей.
6. Установить на жидкие гвозди торцевые крышки FU.263

Схема монтажа подвесной накладной двери на перегородку LOFT. Сечение.

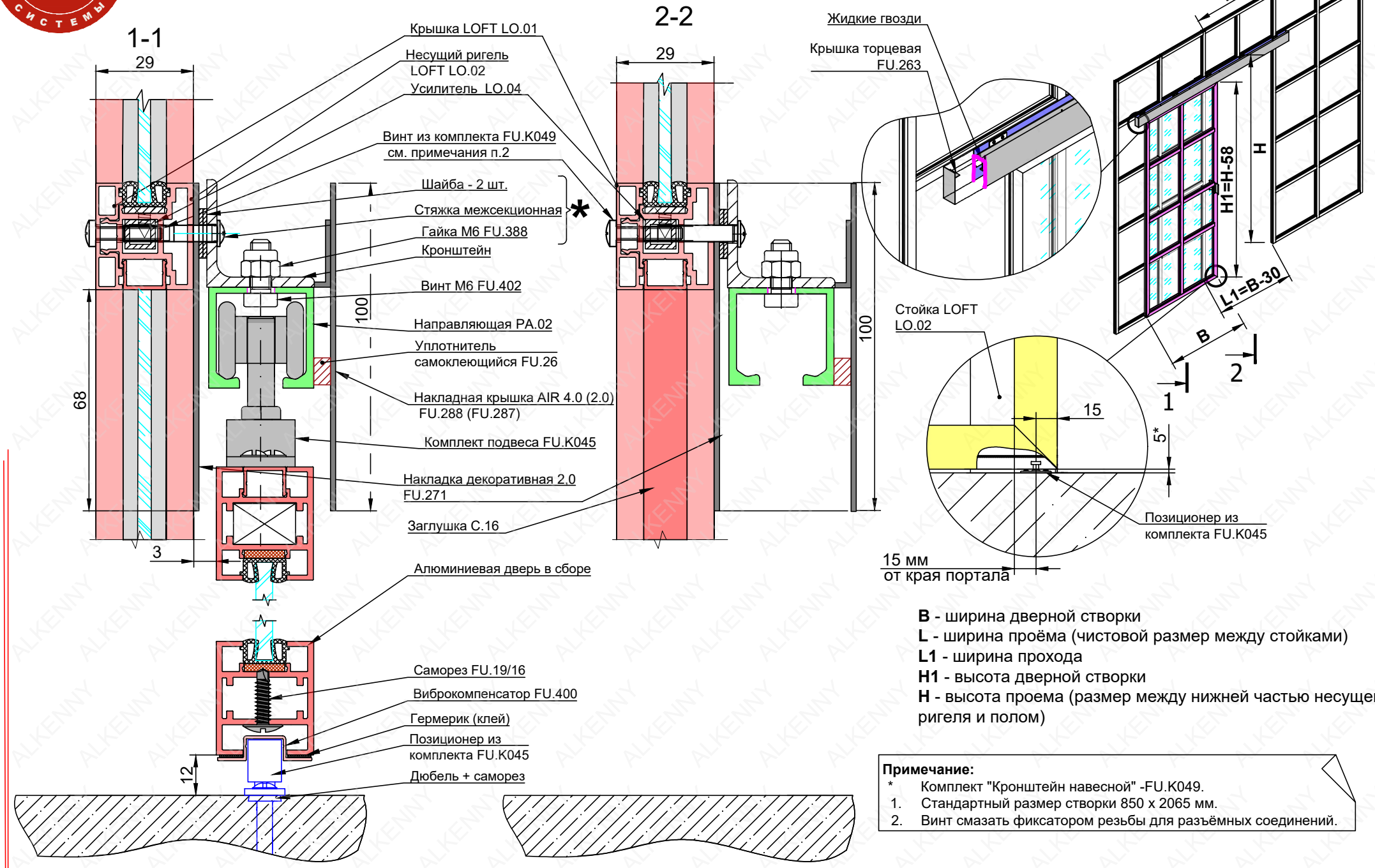

B - ширина дверной створки
L - ширина проёма (чистовой размер между стойками)
L1 - ширина прохода
H1 - высота дверной створки
H - высота проема (размер между нижней частью несущего ригеля и полом)

Примечание:
* Комплект "Кронштейн навесной" -FU.K049.
1. Стандартный размер створки 850 х 2065 мм.
2. Винт смазать фиксатором резьбы для разъёмных соединений.

Схема монтажа подвесной накладной двуполой двери на перегородку LOFT

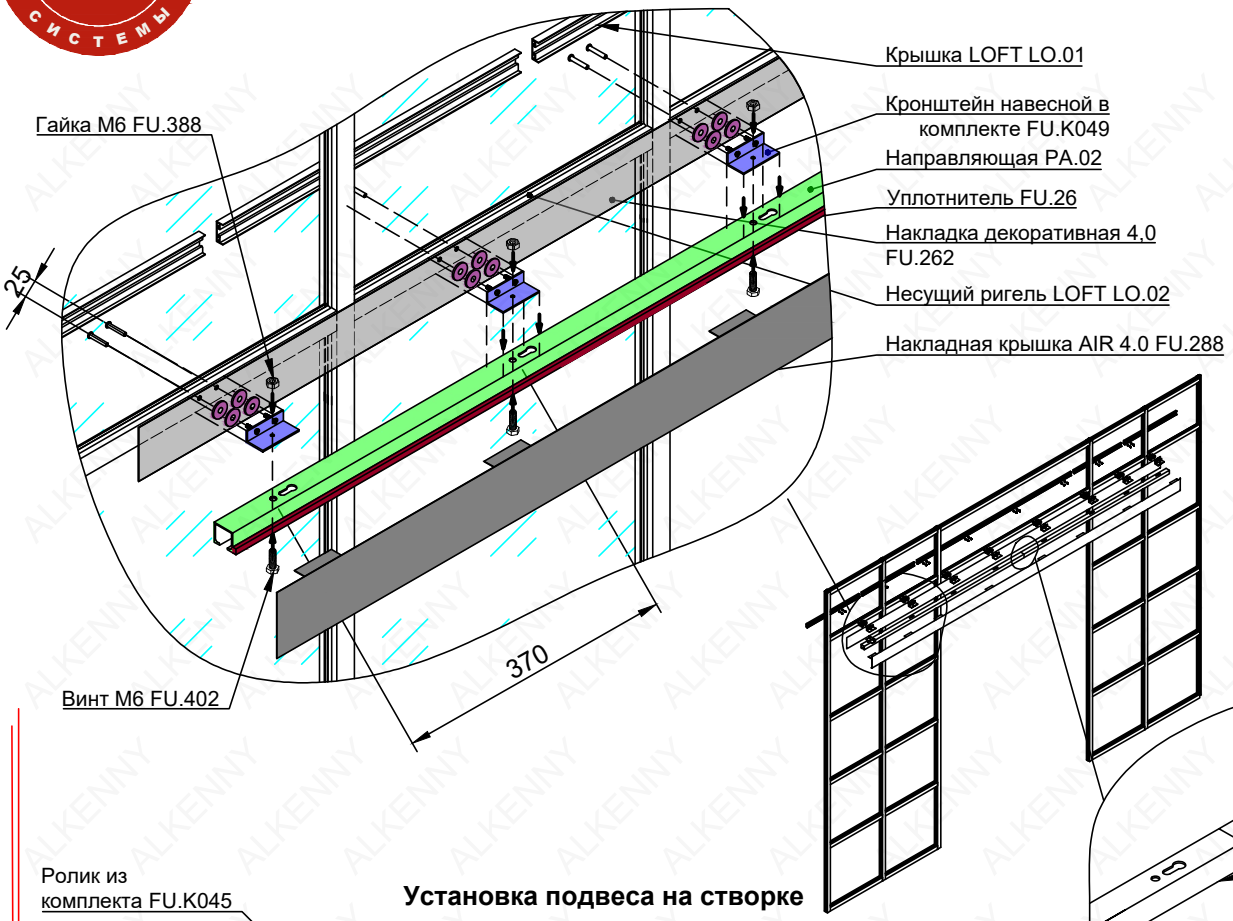

Крайнее положение открытой створки

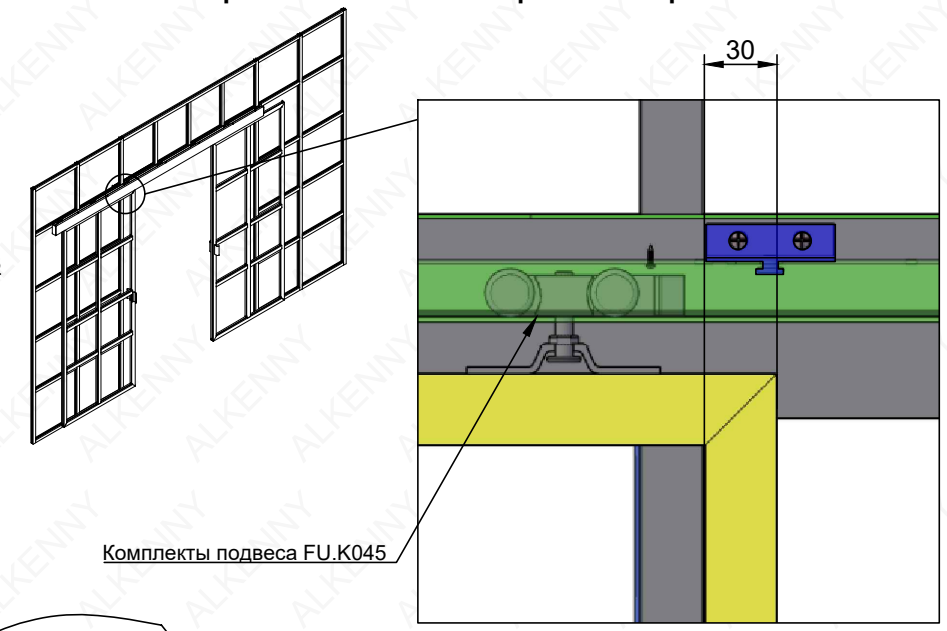



Установка подвеса на створке

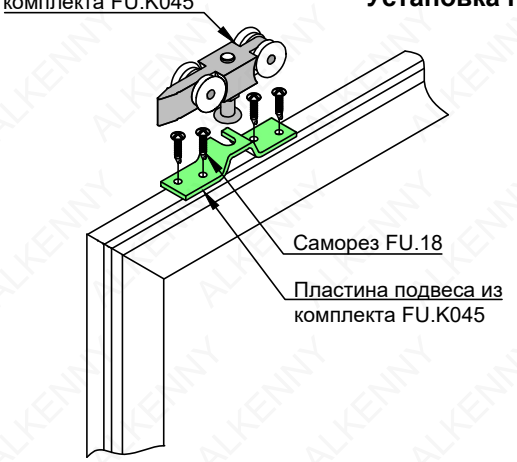

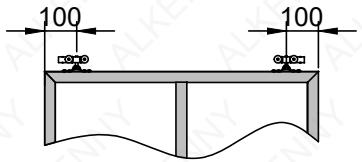

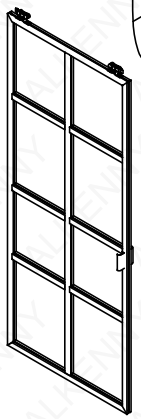

Порядок монтажа:

1. На направляющей зафиксировать кронштейны навесные FU.257: завести в отверстие выступающей части кронштейна до упора и повернуть против часовой стрелки.
2. Просверлить отверстия Ø5,5 мм в несущем ригеле LOFT LO.02 и закрепить межсекционными стяжками FU.99 кронштейны к несущему ригелю перегородки.
3. Завести внутрь направляющей комплекты подвеса FU.K045.
4. К подвесам прикрепить алюминиевую дверь и установить стопоры в конечное положение в направляющей PA.02
5. Монтажные площадки на накладной крышке AIR FU.288 приклеить к верхней части направляющей PA.02 с помощью двустороннего скотча или жидких гвоздей.
6. Установить на жидкие гвозди торцевые крышки FU.263

Установка стопоров в подвесной двери

Положение стопора в направляющей

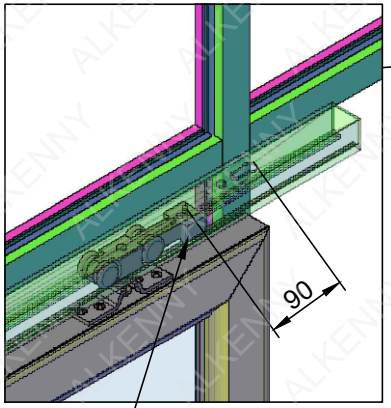

Стопор из комплекта подвеса FU.K045

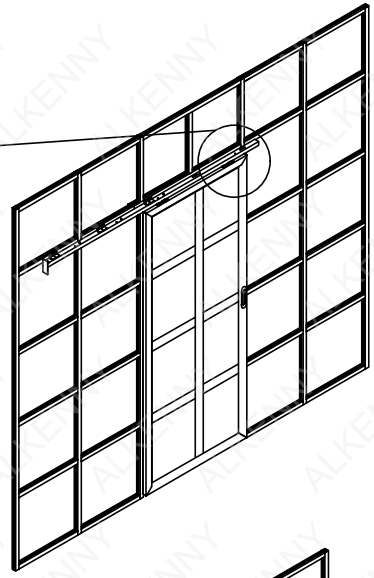

Установка стопоров

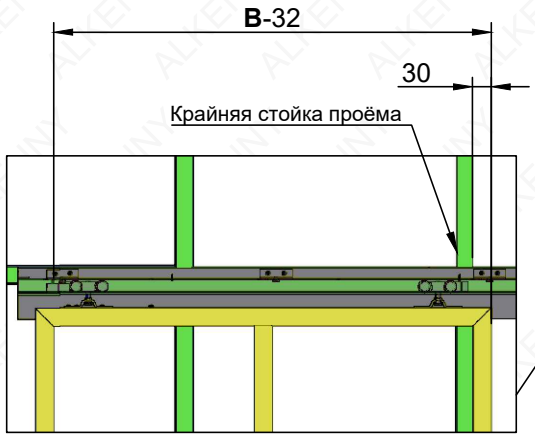

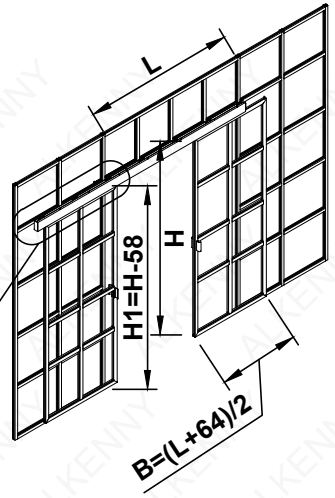

Стопоры с противоположной стороны устанавливать на том же расстоянии от крайней стойки проёма

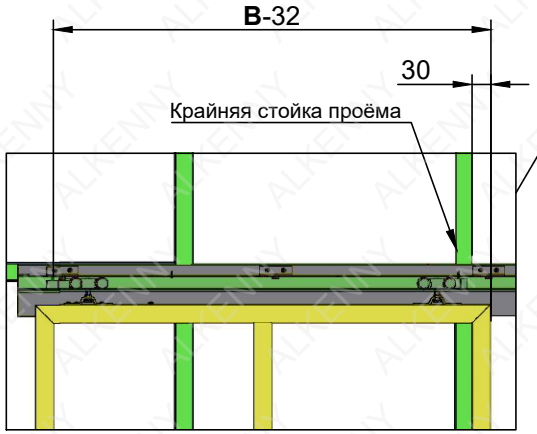

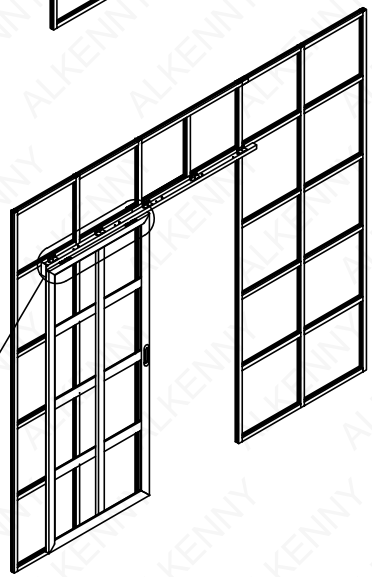

B - ширина дверной створки
L - ширина проёма (чистовой размер между стойками)
H1 - высота дверной створки
H - высота проема (размер между нижней частью несущего ригеля и полом)

Примечание:
1. Стопоры заводятся в направляющую после того, как заведены ролики подвесной створки в направляющую.
2. Крепление стопора осуществляется завинчиванием винта внутри стопор до упора в направляющую.

Порядок сборки створки LOFT

Рис.1

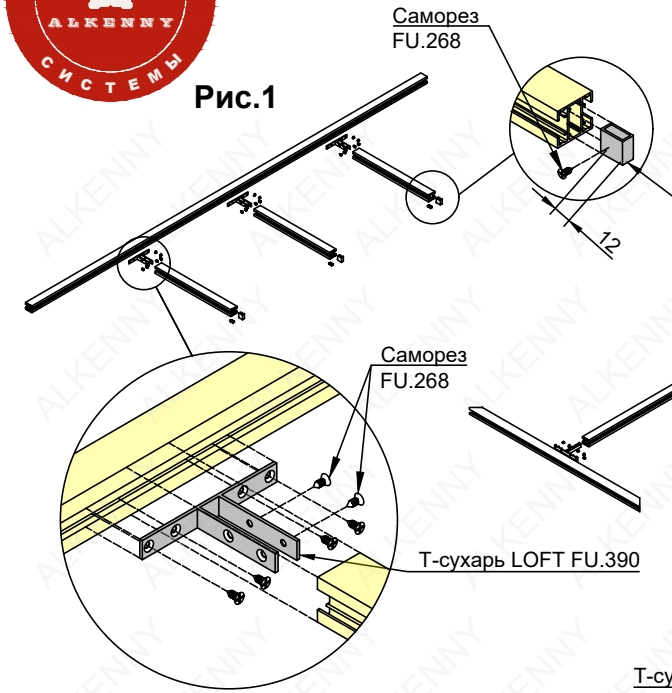

Рис.2

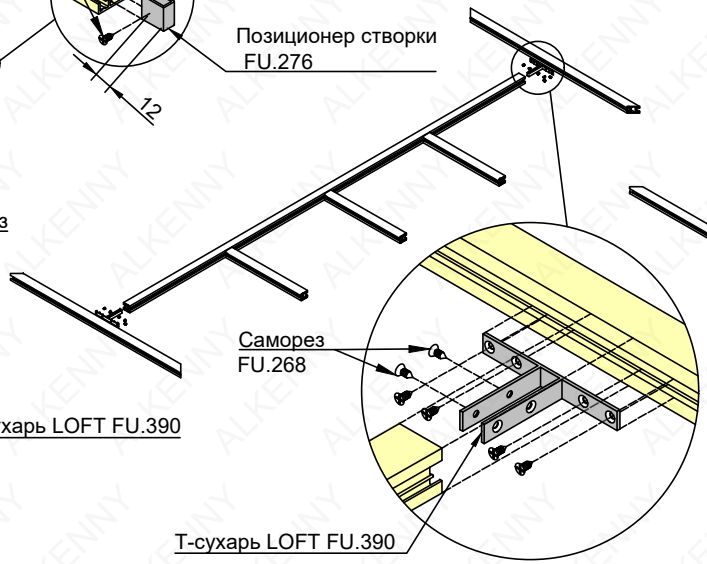

Рис.3

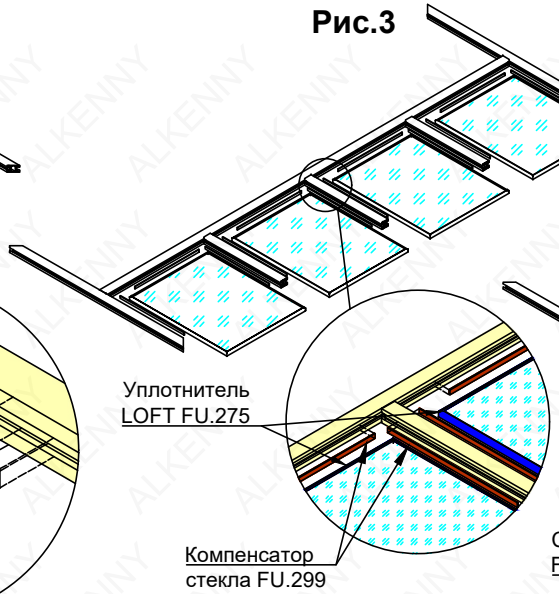

Рис.4

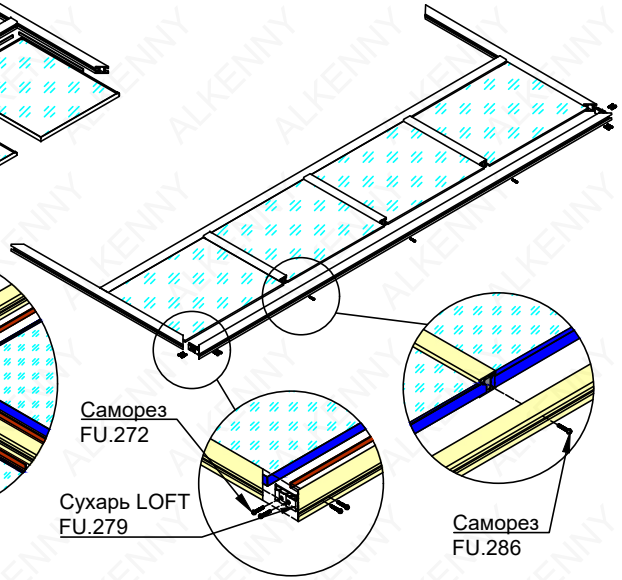

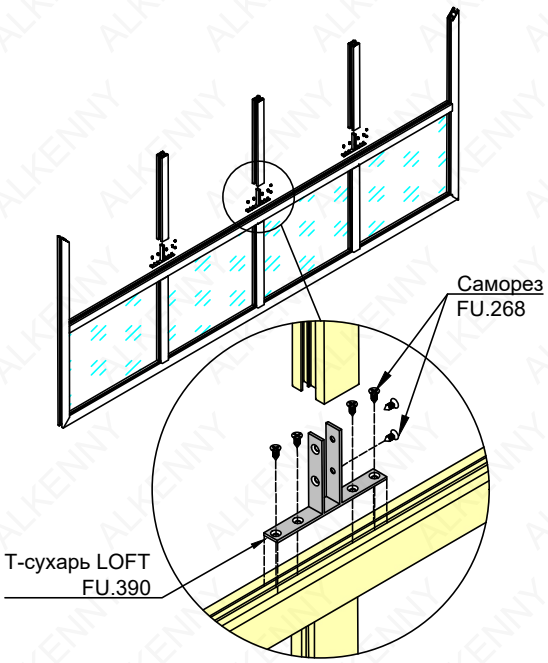

Рис.5

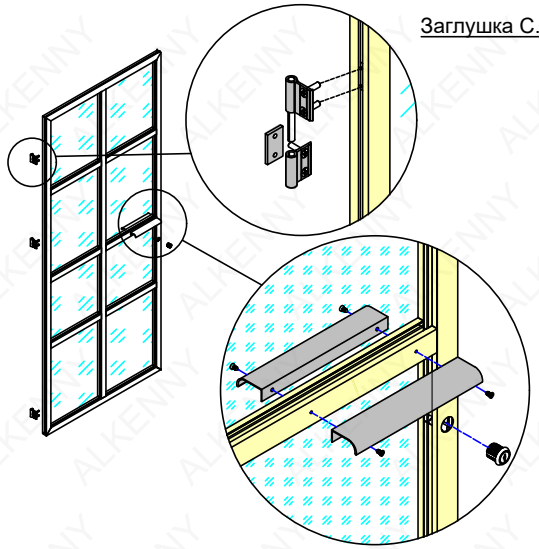

Рис.6

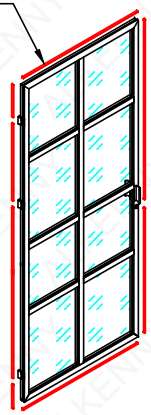

Рис.7

Сборка створки

1. Зарезать профиль створки в размер под 45 градусов. Вертикальный импост (при наличии) отрезать в размер. Подготовить нарезанные дверные импосты к монтажу: выровнять позиционер створки FU.276 с плоскостью реза с одной стороны импоста. Закрепить внутри профиля позиционер створки с помощью самореза FU.268. С другой стороны вставить в импосты сухари FU.367 выдвинув их на 9 мм. (приложить импост впритык к профилю или сделать шаблон) и зафиксировать их с помощью двух саморезов FU.268. (Рис.1)
2. Вертикальный импост прикрепить к профилю створки с помощью сухарей. (Рис.2)
3. Разметить на профиле створки положение ригелей. На горизонтальной поверхности установить импосты в конечное положение и зафиксировать сухари FU.390 к профилю створки саморезами FU.268 (Рис.1)
4. Приклеить компенсатор стекла FU.299 на профиль перед установкой стёкол. Обрамить уплотнителем заполнения. Установить заполнения в сформированные посадочные места (Рис.3)
5. Установить в углы в боковом профиле створки сухари LOFT FU.279 и зафиксировать 2 саморезами FU.272. Ответные части сухаря завести в верхний и нижний профиль створки и зафиксировать саморезами в конечном положении. **Нижние сухари створки при сборке раздвижной створки снизу крепить саморезами FU.19/16 по 2 шт на сухарь.** Фиксировать импосты в конечном положении под 90 градусов к боковому профилю с помощью самореза FU.286. Саморез закучивать в предварительно установленные позиционеры створки FU.276. (Рис.4)
6. Перевернуть дверь и прикрепить импосты как в п.2. Дверь собирать либо лёжа, либо в вертикальном положении стоящей на длинной стороне. (Рис.5)
7. Произвести укладку компенсаторов стекла и монтаж заполнения как в п.3.
8. **ВНИМАНИЕ!** Завести ответные части петли в створку (Рис.6) см. узел А стр.30.2.
9. Собрать дверь установив угловые сухари и зафиксировав импосты как в п.5 (Рис.4)
10. Установить замок FU.269 (FU.K054), ручку FU.266 и петли FU.265 на заранее размеченной высоте. (Рис.6)
11. Защелкнуть на створке заглушки, нарезанные в размер. (Рис.7)
12. При отсутствии вертикального импоста собирать в след порядке: п.1; п.3; установить в углы в боковом профиле створки сухари LOFT FU.279 и зафиксировать 2 саморезами. Ответные части сухаря завести в верхний и нижний профиль створки и зафиксировать саморезами в конечном положении п.4; п.5; перевернуть дверь и собирать п.9-п.10.

Узлы сборки распашной дверной створки

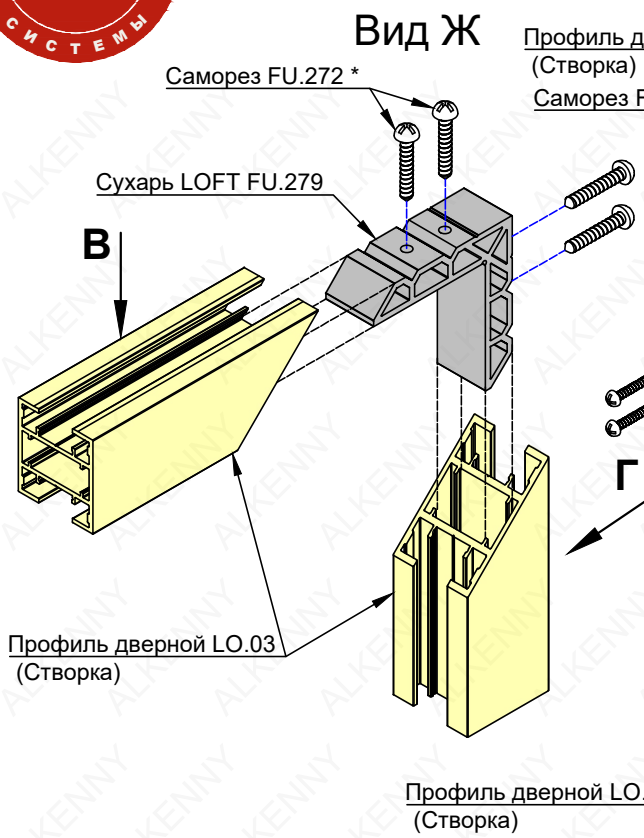

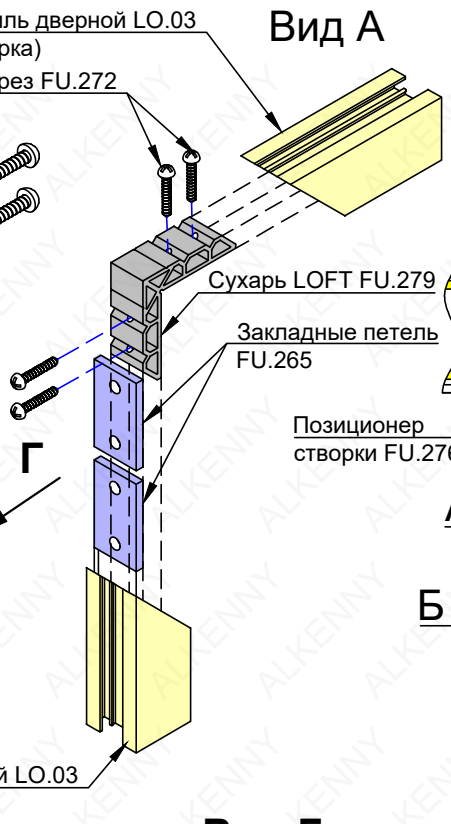

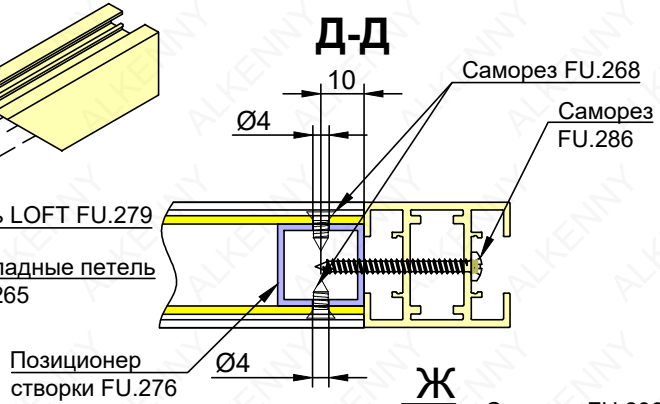

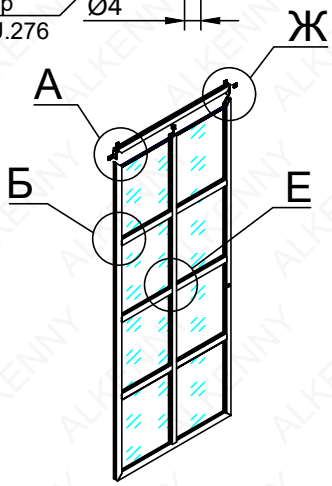

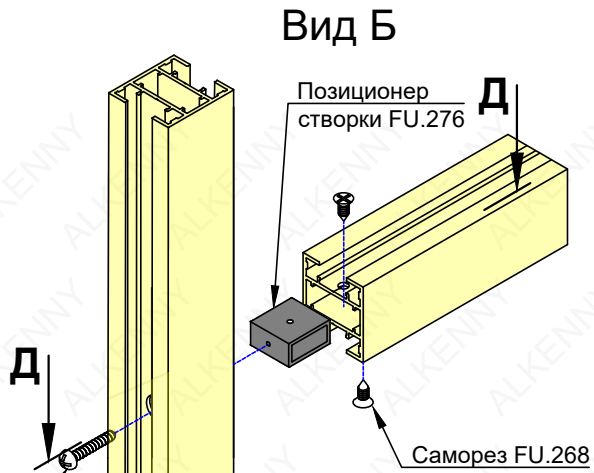

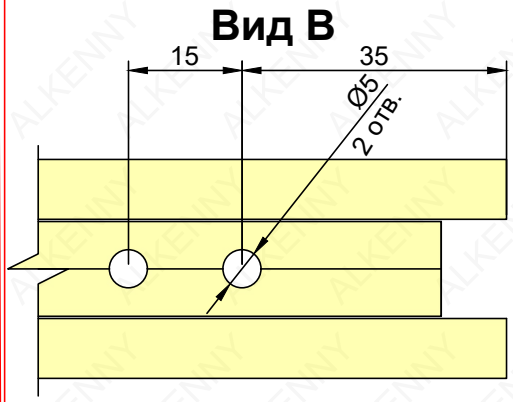

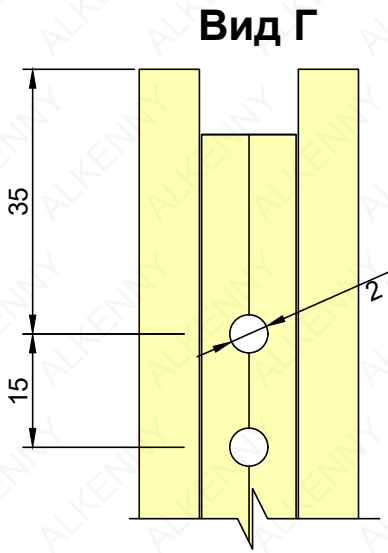

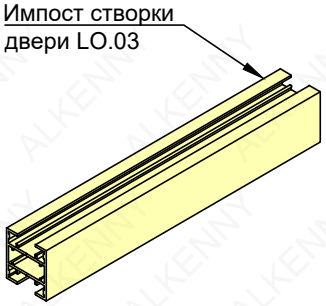

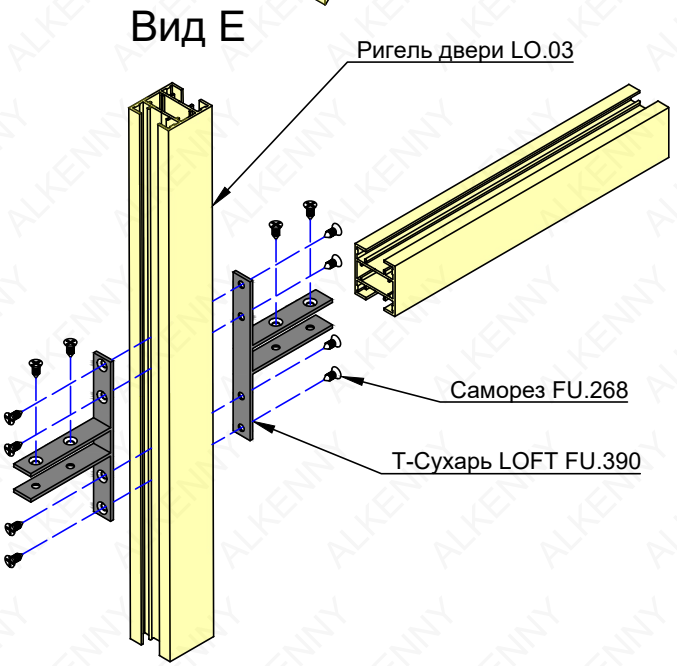

Узлы сборки раздвижной дверной створки

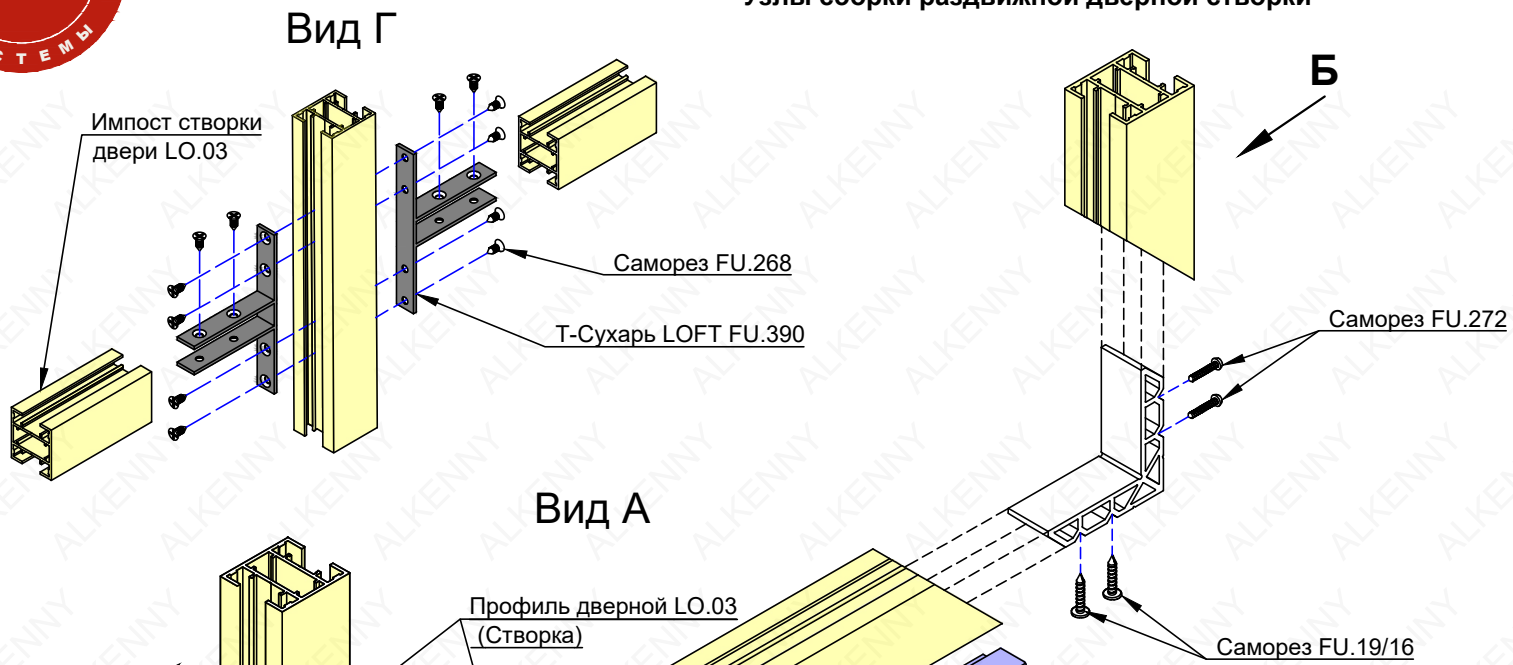

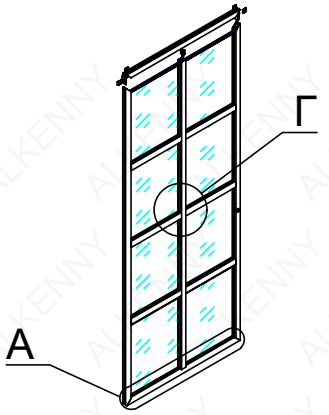

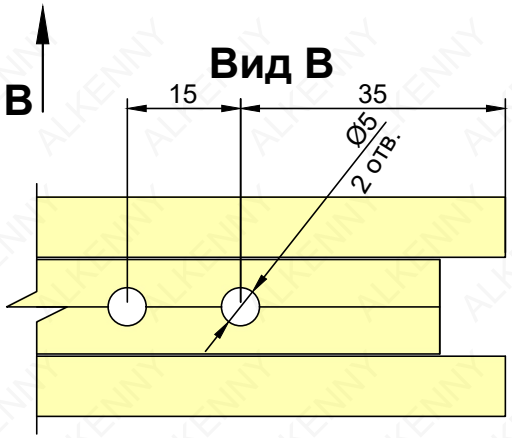

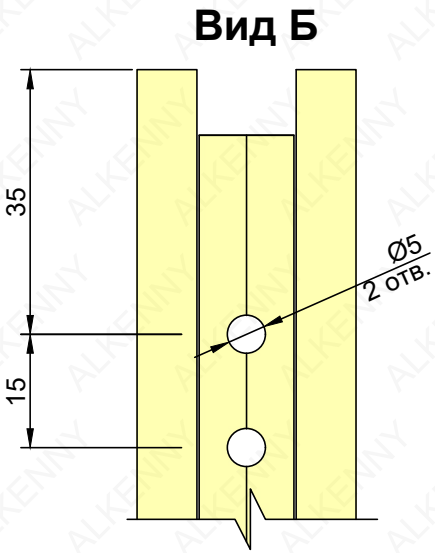

Примечание:

1. Остальные узлы как для распашной створки.(см. лист 30.2)

Обработка штульпа и установка петель

Вид Б
Притвор со стороны петель

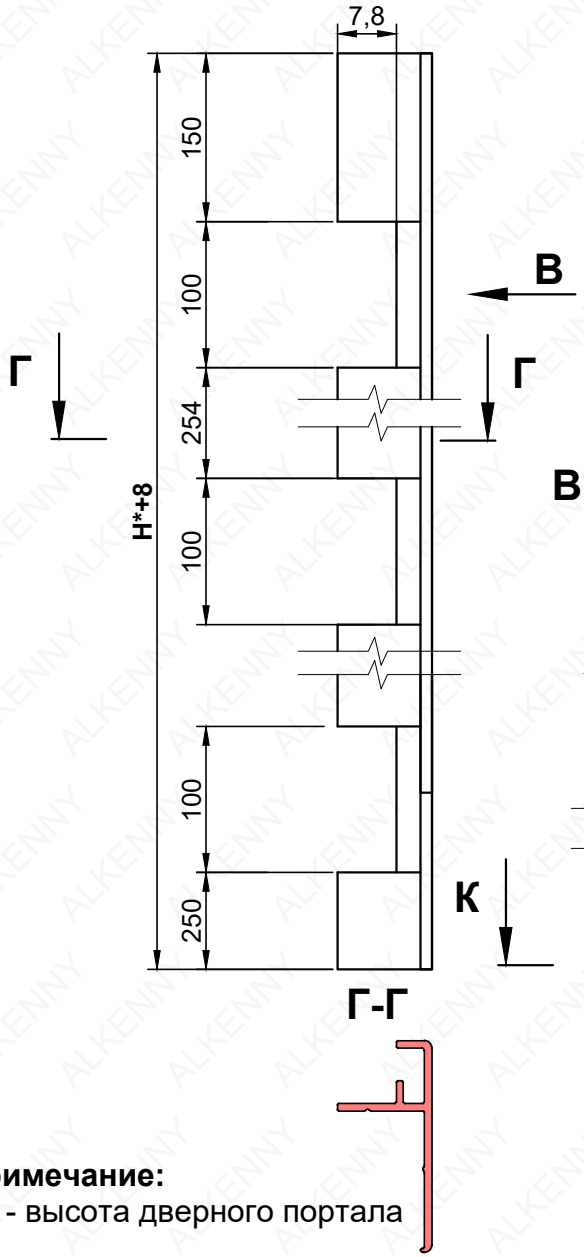

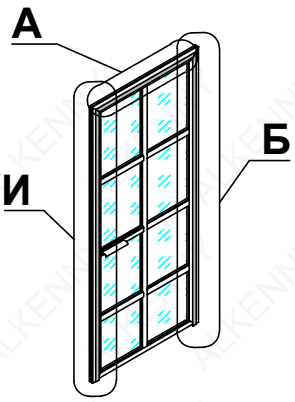

Вид А
В+16,5

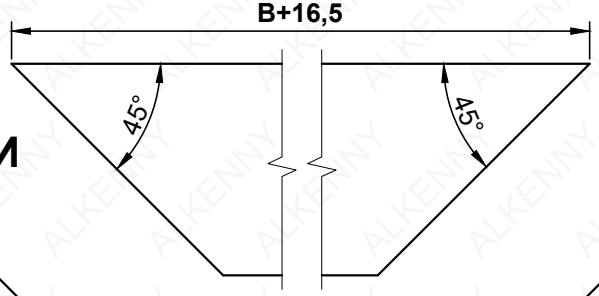

Вид И

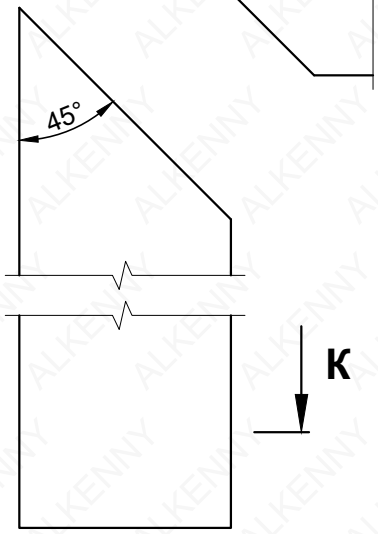

Вид В

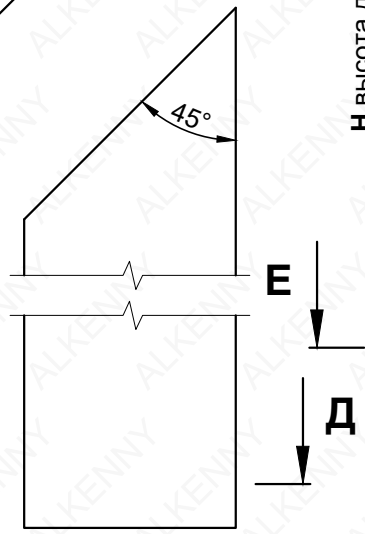

Установка петель на дверной портал

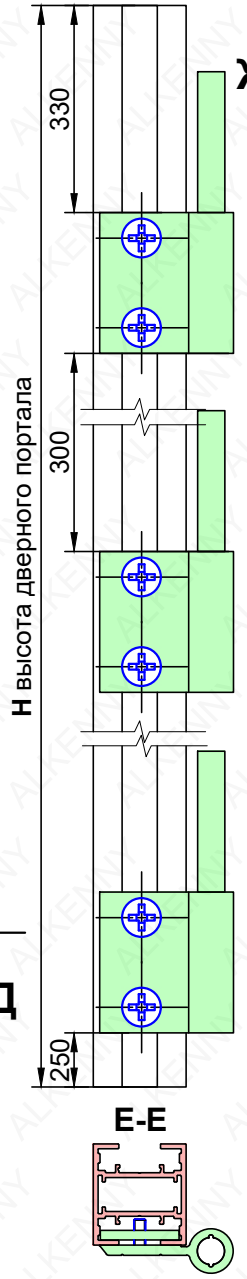

Установка петель на створку

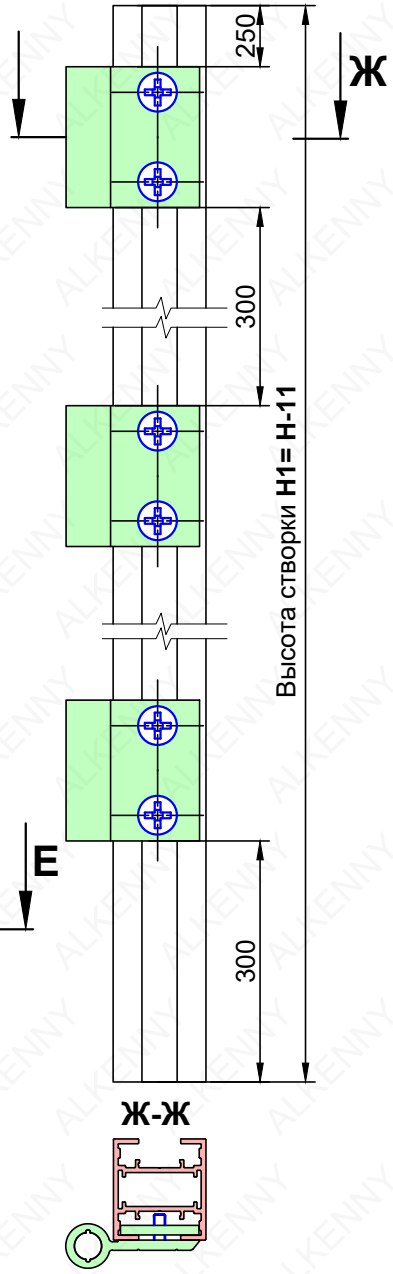

Примечание:
***Н** - высота дверного портала

Схема установки накладной ручки

Установка ручек горизонтально в двери с притвором

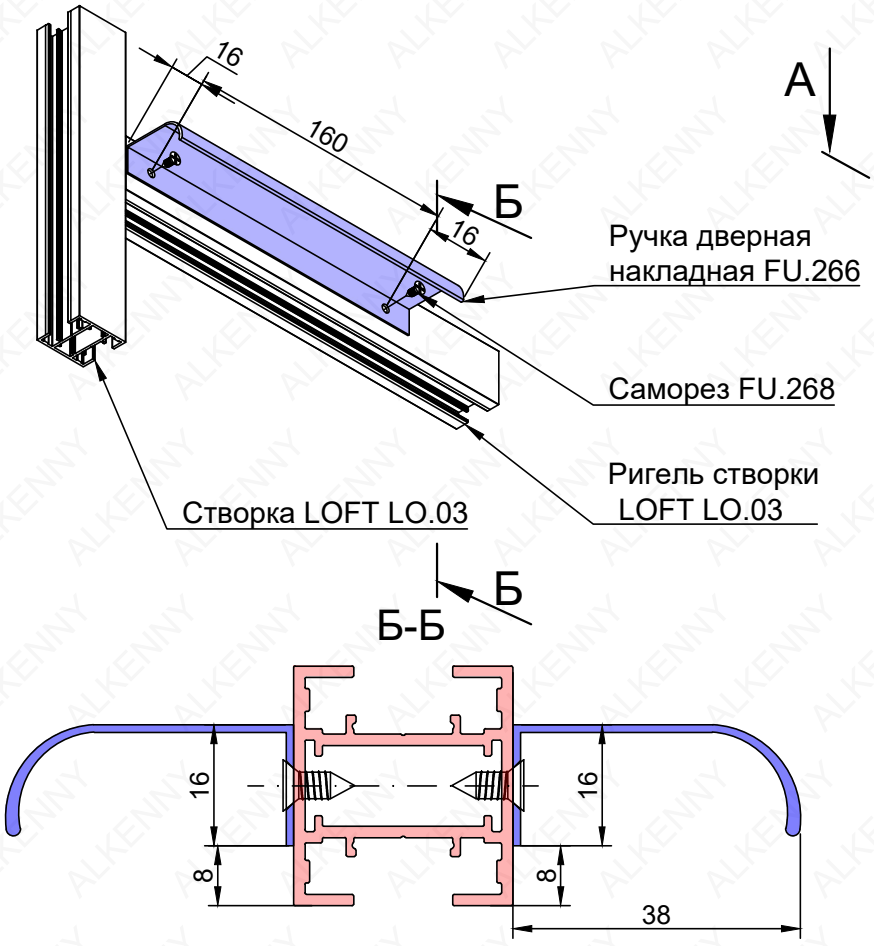

Установка ручек вертикально в двери без притвора

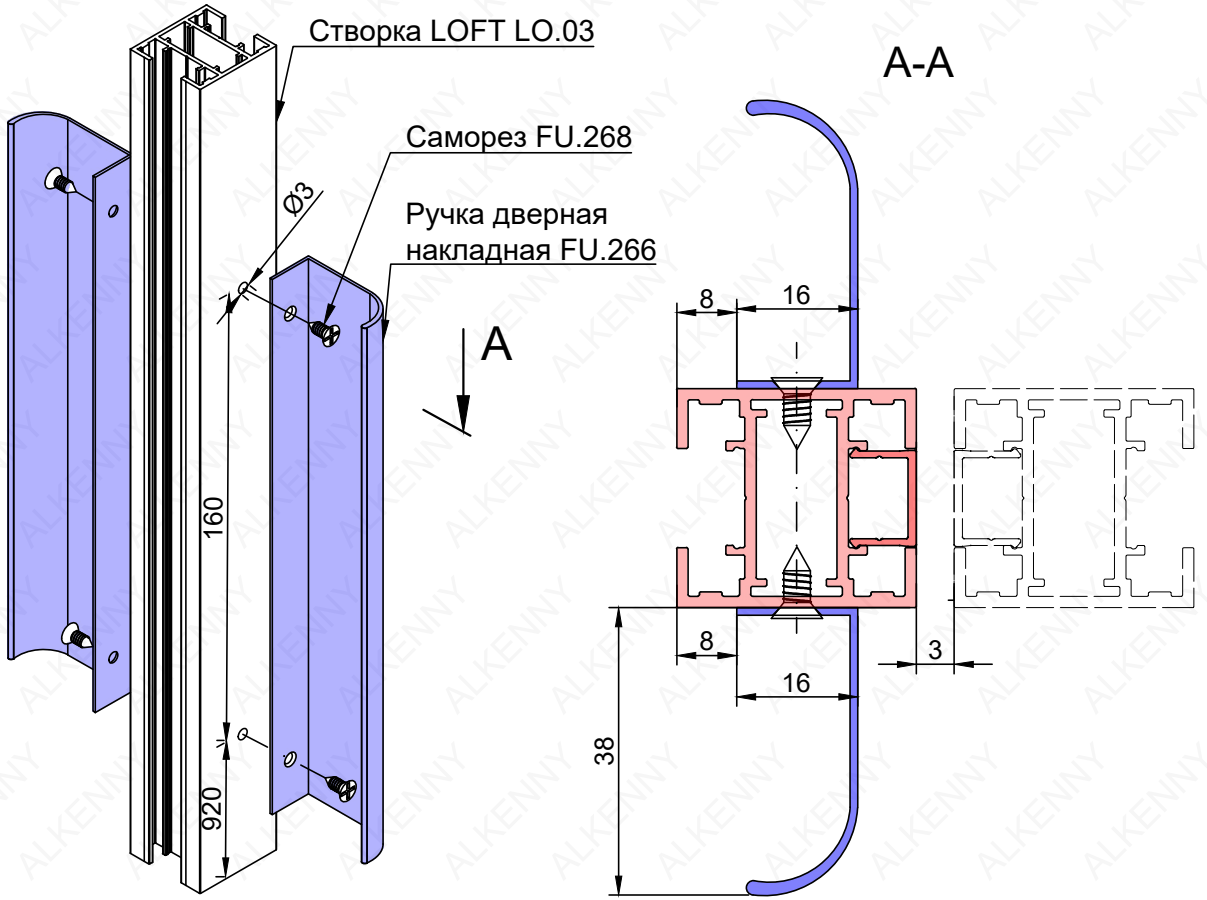

Порядок монтажа горизонтальной ручки:

I. В зависимости от размера ячейки выбрать горизонтальный ригель створки на высоте 900-1300 от низа створки.
II. Просверлить 2 сквозных отверстия Ø3 мм по центру профиля на указанных расстояниях.
III. Приложить ручки к заготовленным местам на створке и зафиксировать саморезами.

Порядок монтажа вертикальной ручки:

I. Отмерить от низа створки и отметить на указанном расстоянии положение отверстий под саморезы.
II. Просверлить 2 сквозных отверстия Ø3 мм по центру профиля на указанных расстояниях.
III. Приложить ручки к заготовленным местам на створке и зафиксировать саморезами.

Установка магнитной защелки

Вариант установки магнитной защелки в однопольную дверь

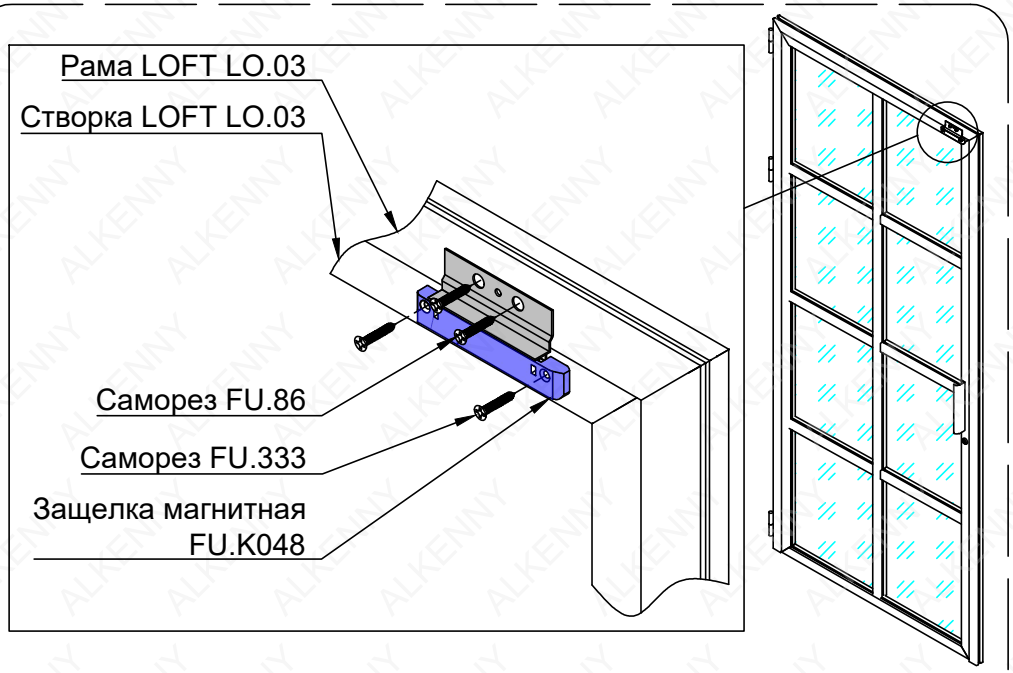

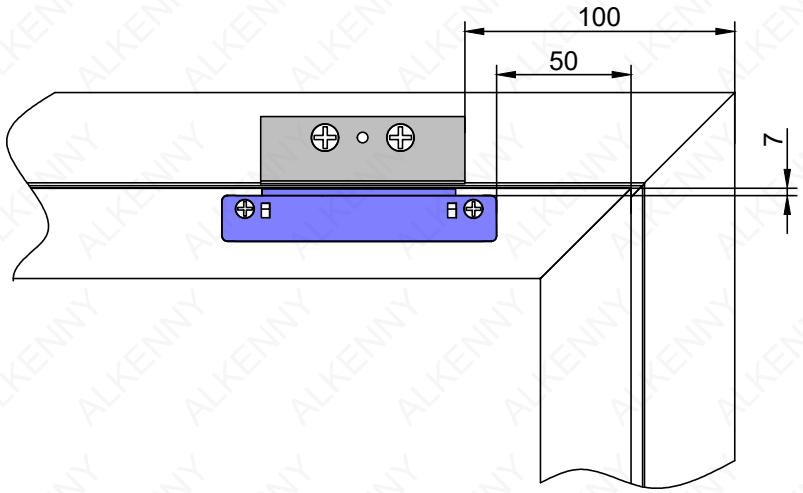

Вариант установки магнитной защелки в двупольную дверь

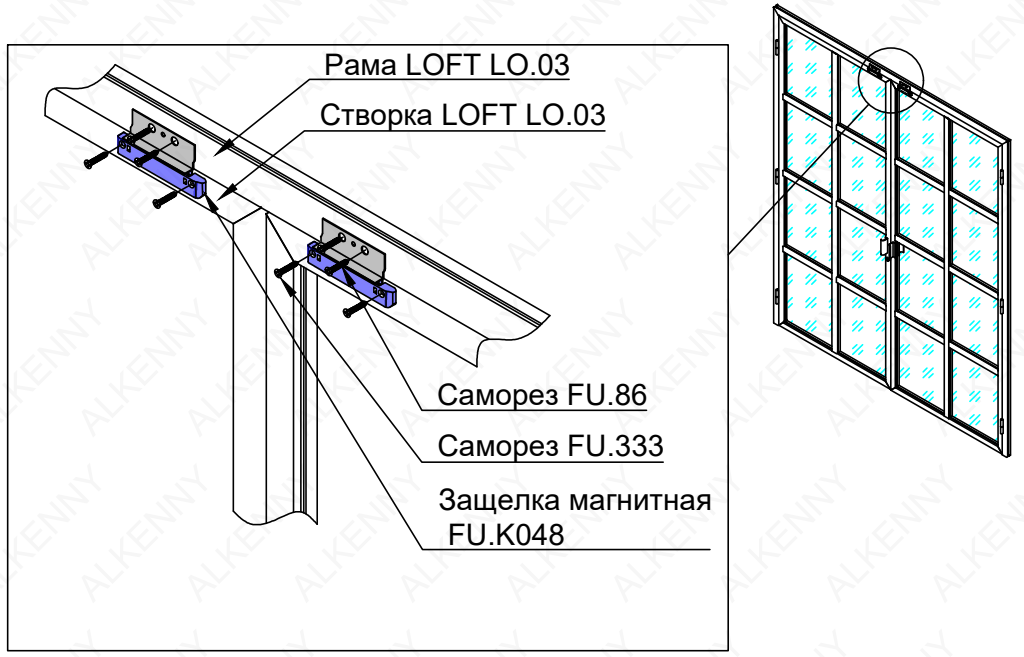

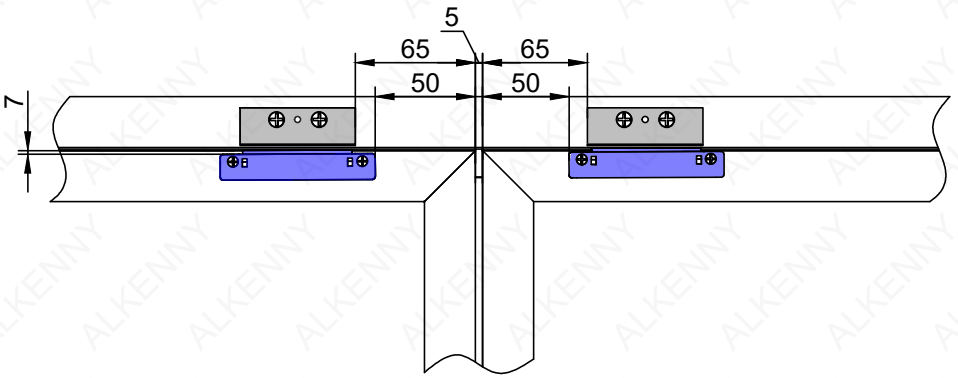

Схема установки замка

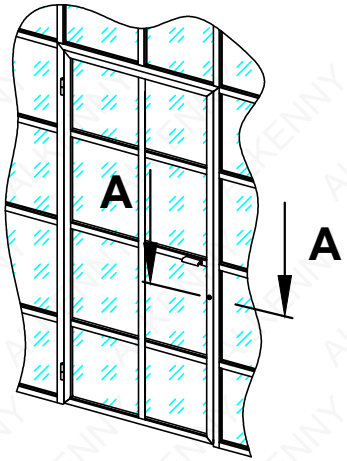

A-A

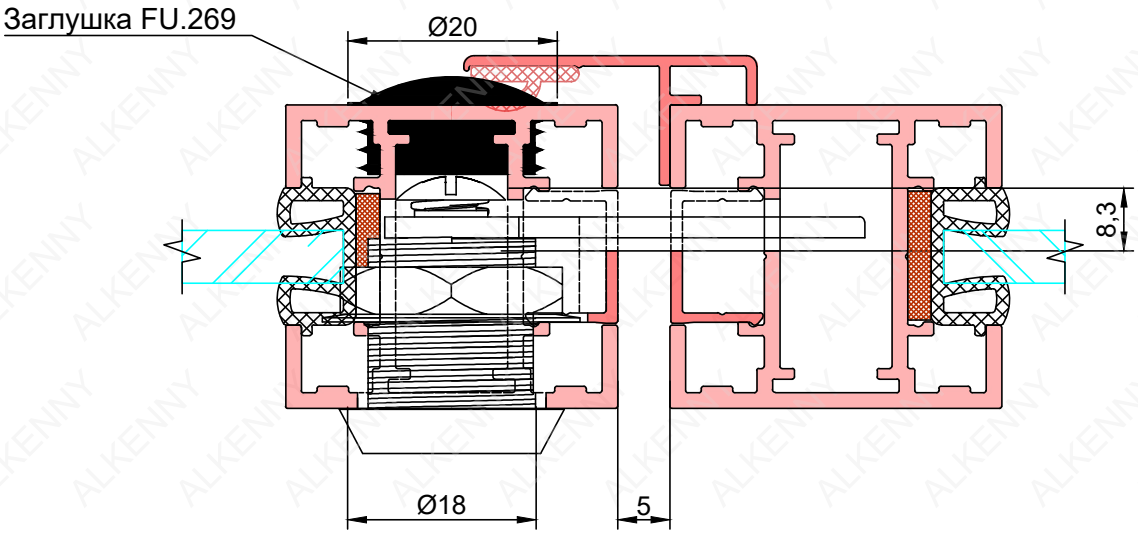

Сборка замка на створке

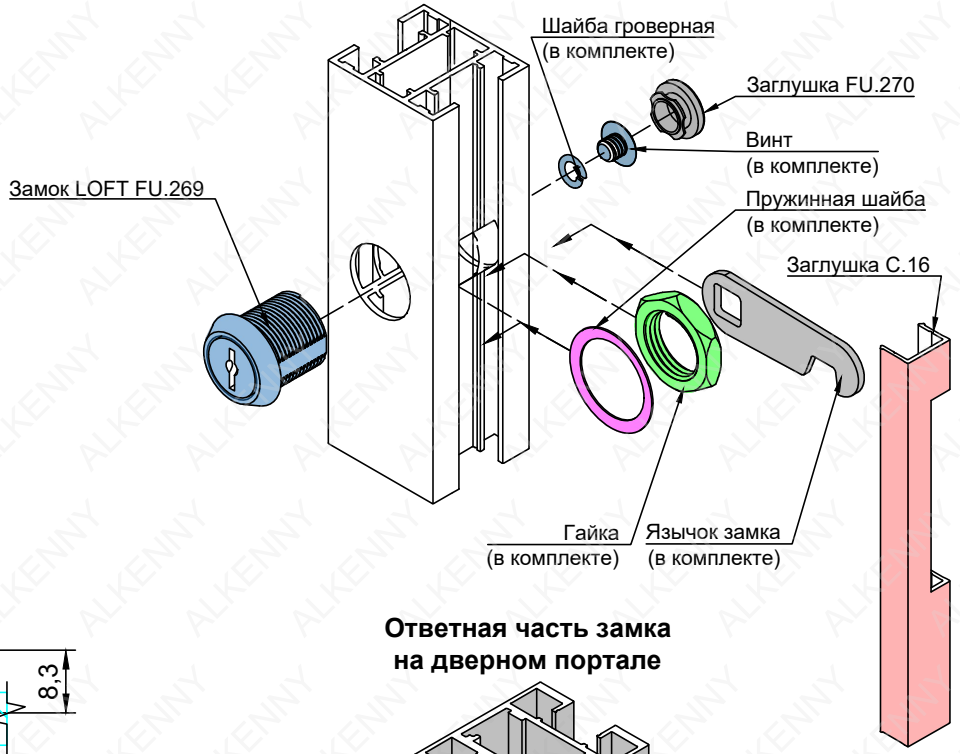

Ответная часть замка на дверном портале

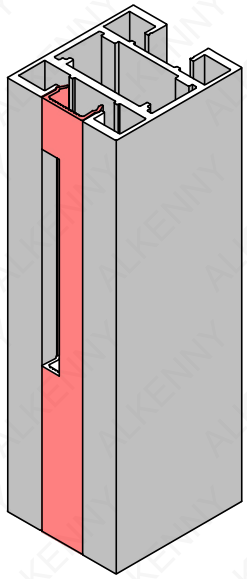

Порядок монтажа:

I. В дверном портале и створке LOFT LO.03 сделать фрезеровку согласно схеме.

II. В створку установить разобранный замок. Через боковой паз завести пружинную шайбу и надеть её на замок. Пружинную шайбу зафиксировать гайкой, которую также завести через боковой паз.

III. Установить язычок замка. Вставив ключ в замок, зафиксировать язычок винтом с гроверной шайбой через круглое отверстие в тыльной стороне

IV. На декоративную заглушку FU.270 нанести клей и установить в отверстие в створке, повернуть без усилия до фиксации. Дождаться высыхания клея.

Схема обработки профилей LO.03 и заглушек С.16 для установки замка FU.269

Схема обработки створки LO.03 под замок

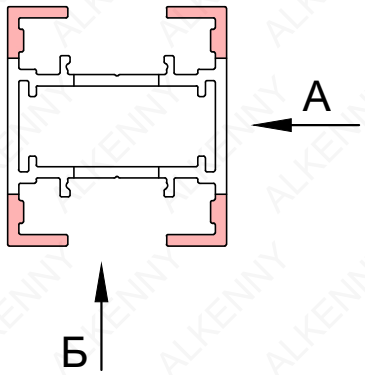

Схема обработки стойки портала LO.03 под замок

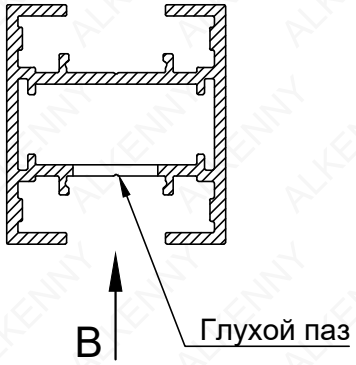

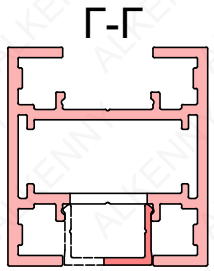

Схема обработки заглушки С.16 для створки со стороны замка

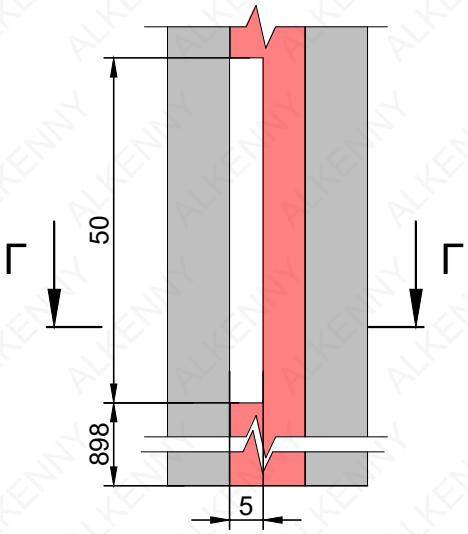

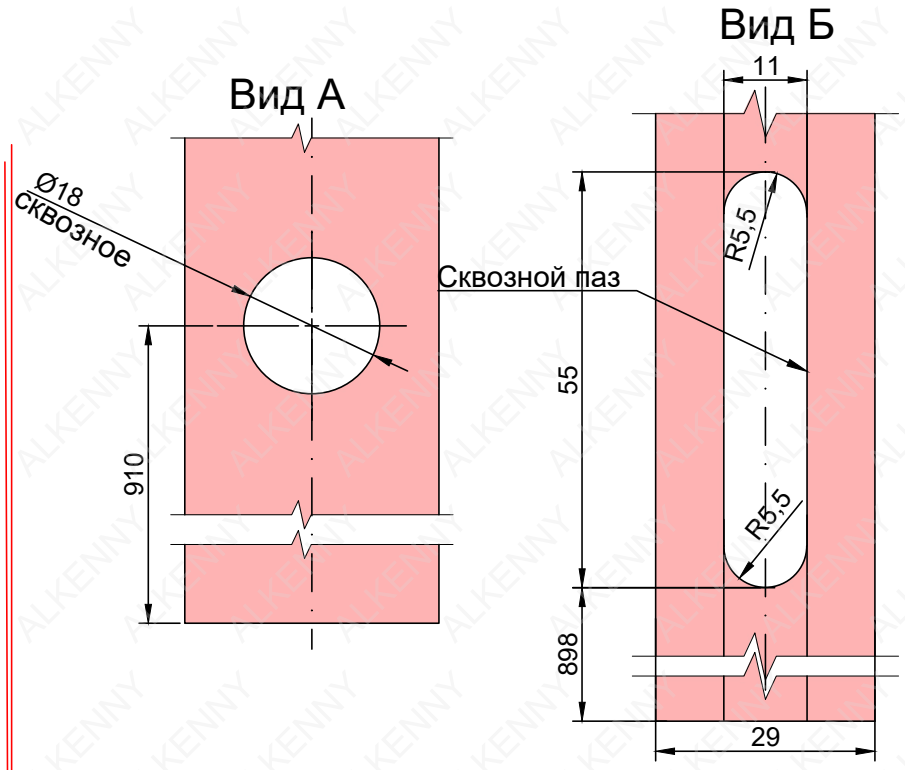

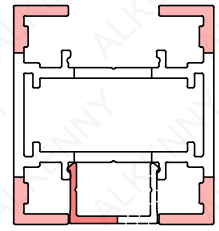

Схема обработки заглушки С.16 для стойки портала со стороны замка

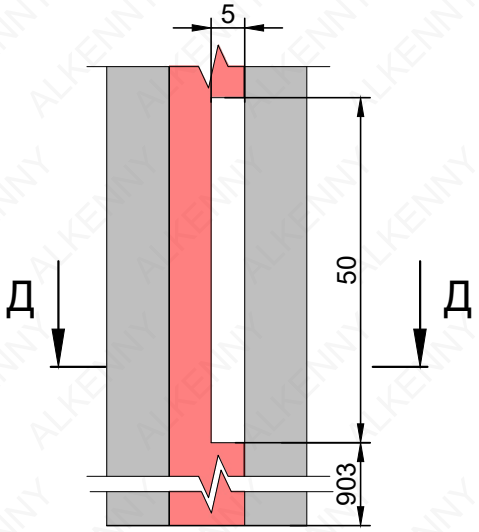

Схема установки замка FU.K054 на раздвижную дверь

Монтаж декоративных накладок замка FU.K054 на раздвижной двери

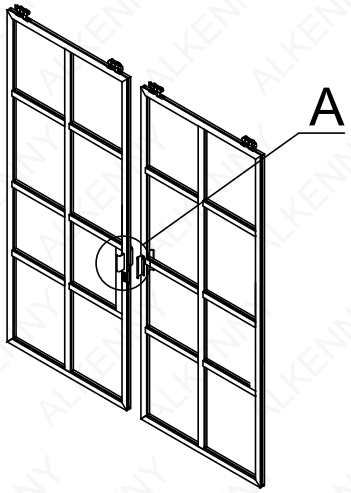

Вид А

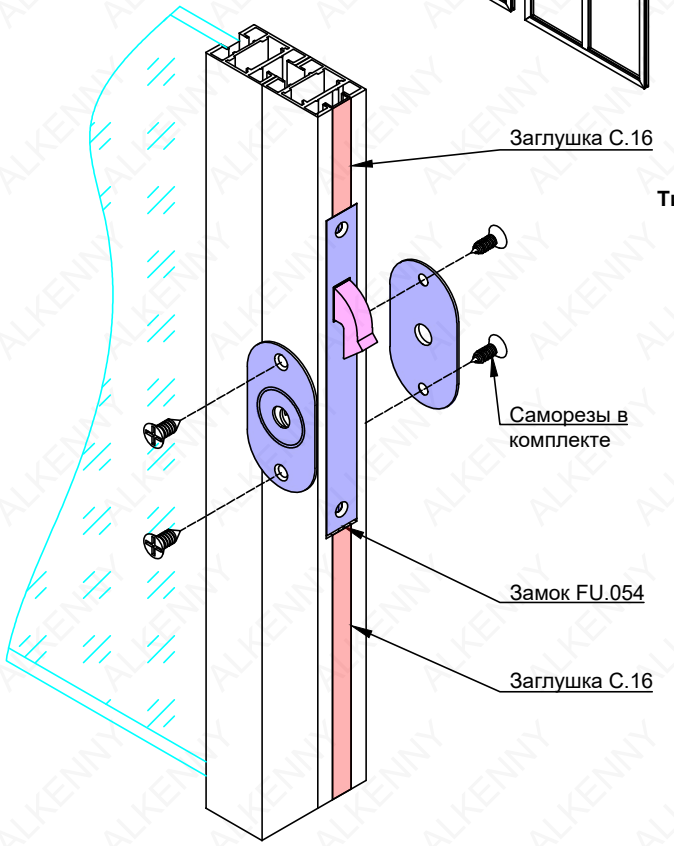

Типовая карта фрезеровки створки для установки корпуса замка FU.K054

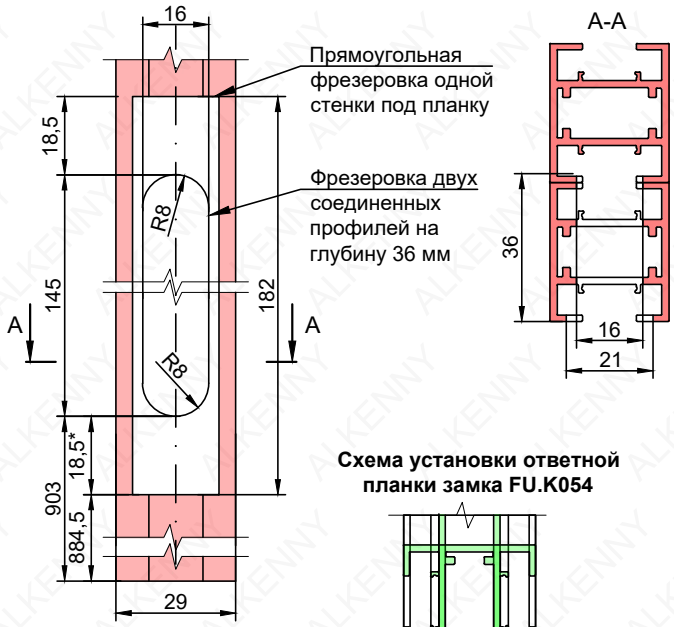

Типовая карта фрезеровки створки для установки ответной планки замка FU.K054

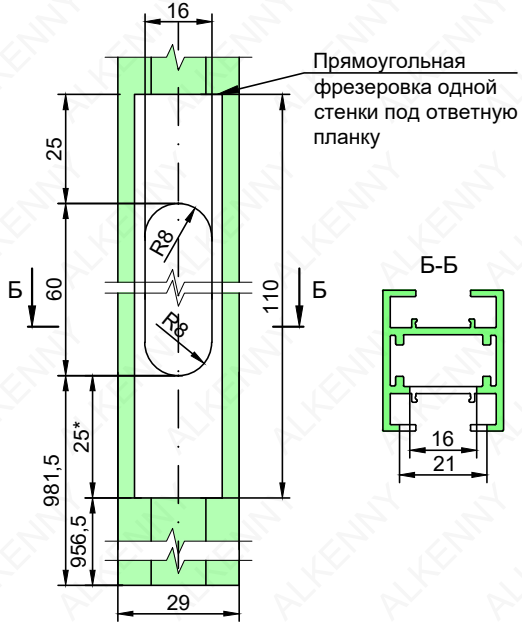

Схема установки ответной планки замка FU.K054

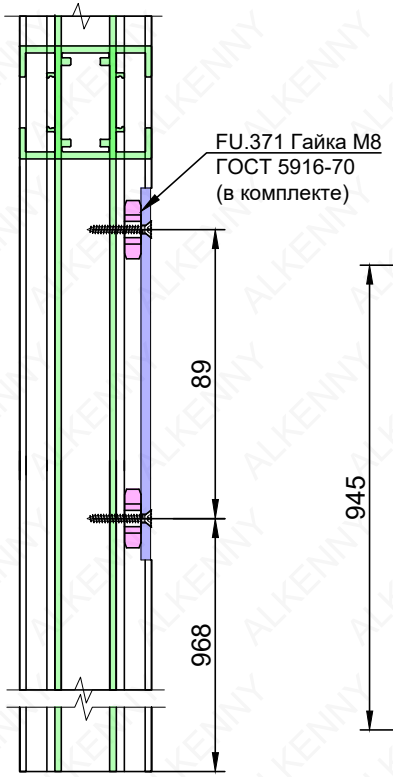

Схема установки корпуса замка FU.K054 в раздвижную дверь

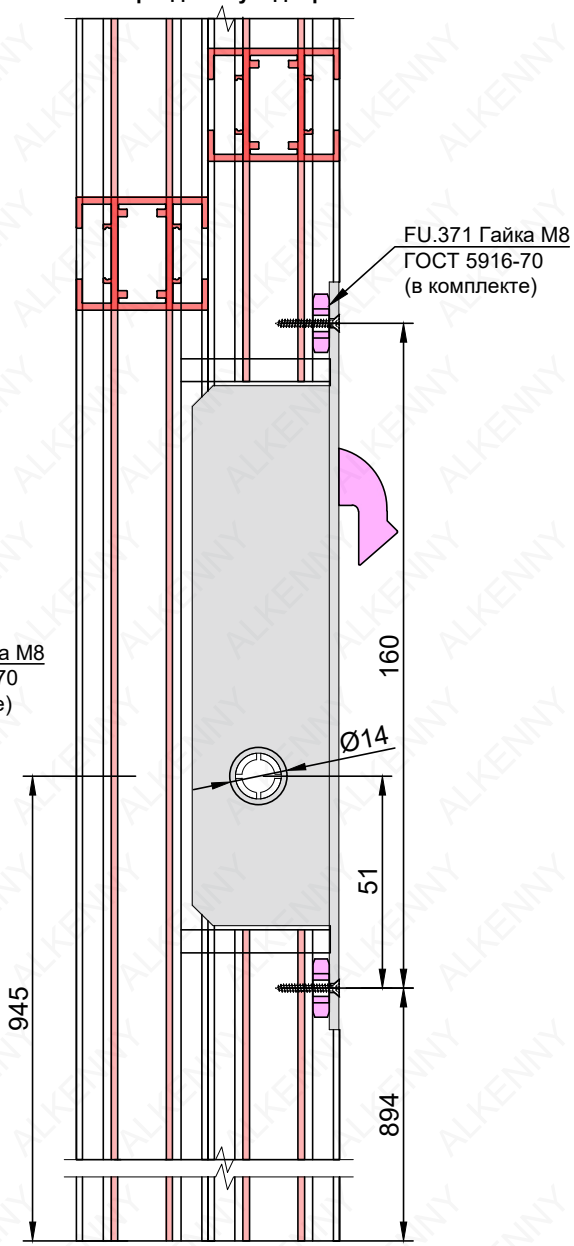

Схема установки замка FU.K054 в распашную дверь

Монтаж декоративных накладок замка FU.K054

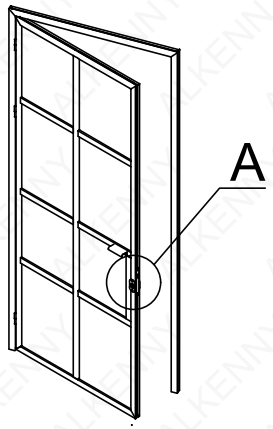

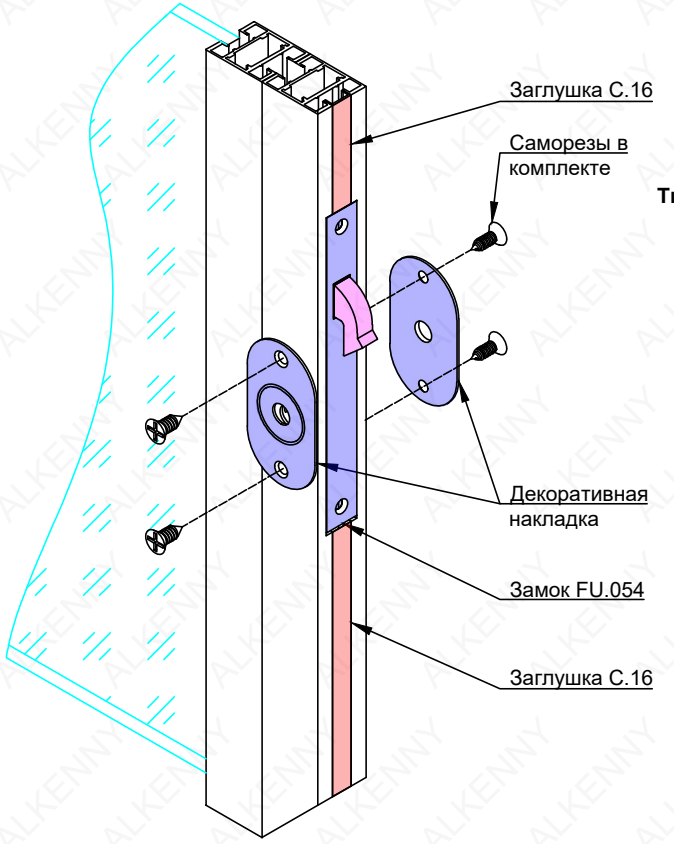

Типовая карта фрезеровки створки для установки корпуса замка FU.K054

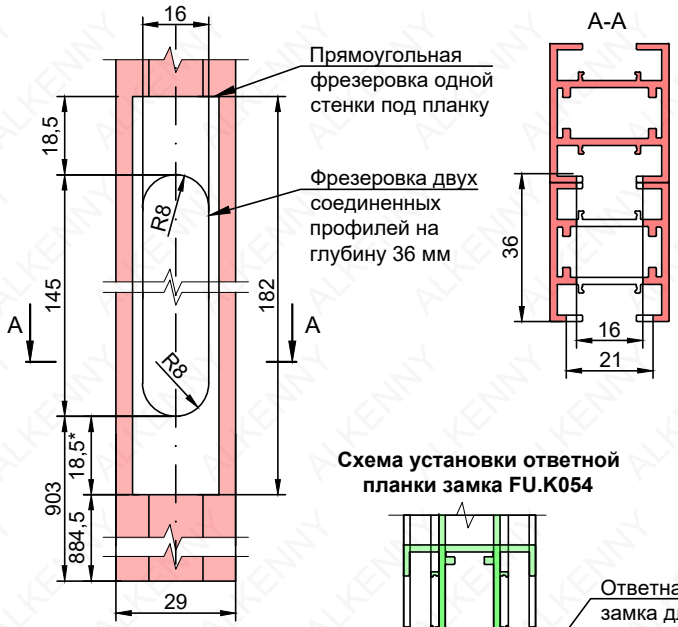

Типовая карта фрезеровки створки для установки ответной планки замка FU.K054

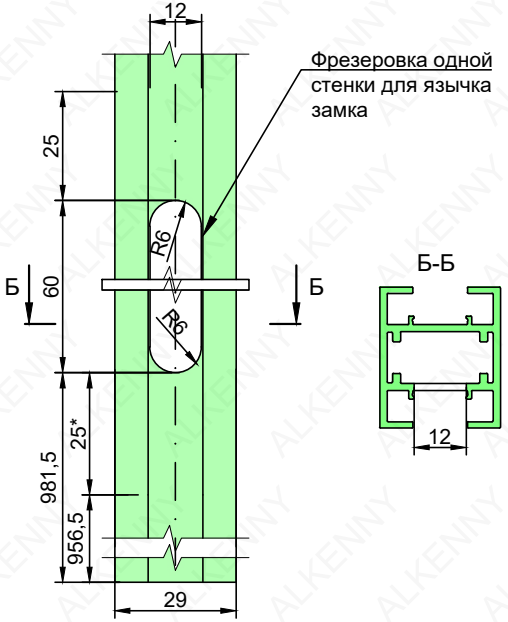

Схема установки ответной планки замка FU.K054

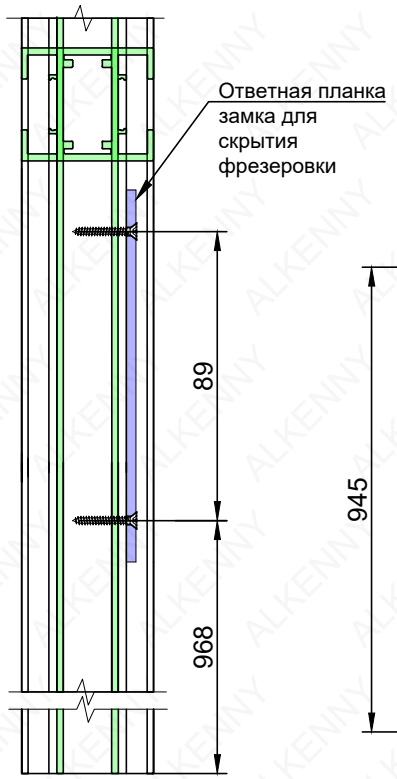

Схема установки корпуса замка FU.K054

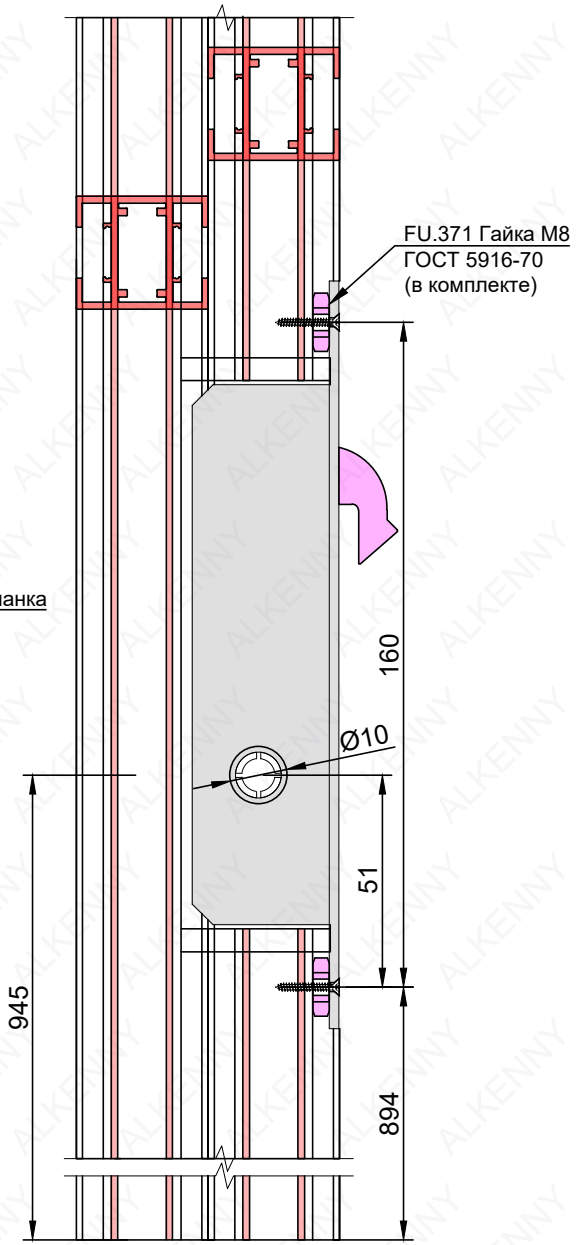

Установка доводчика

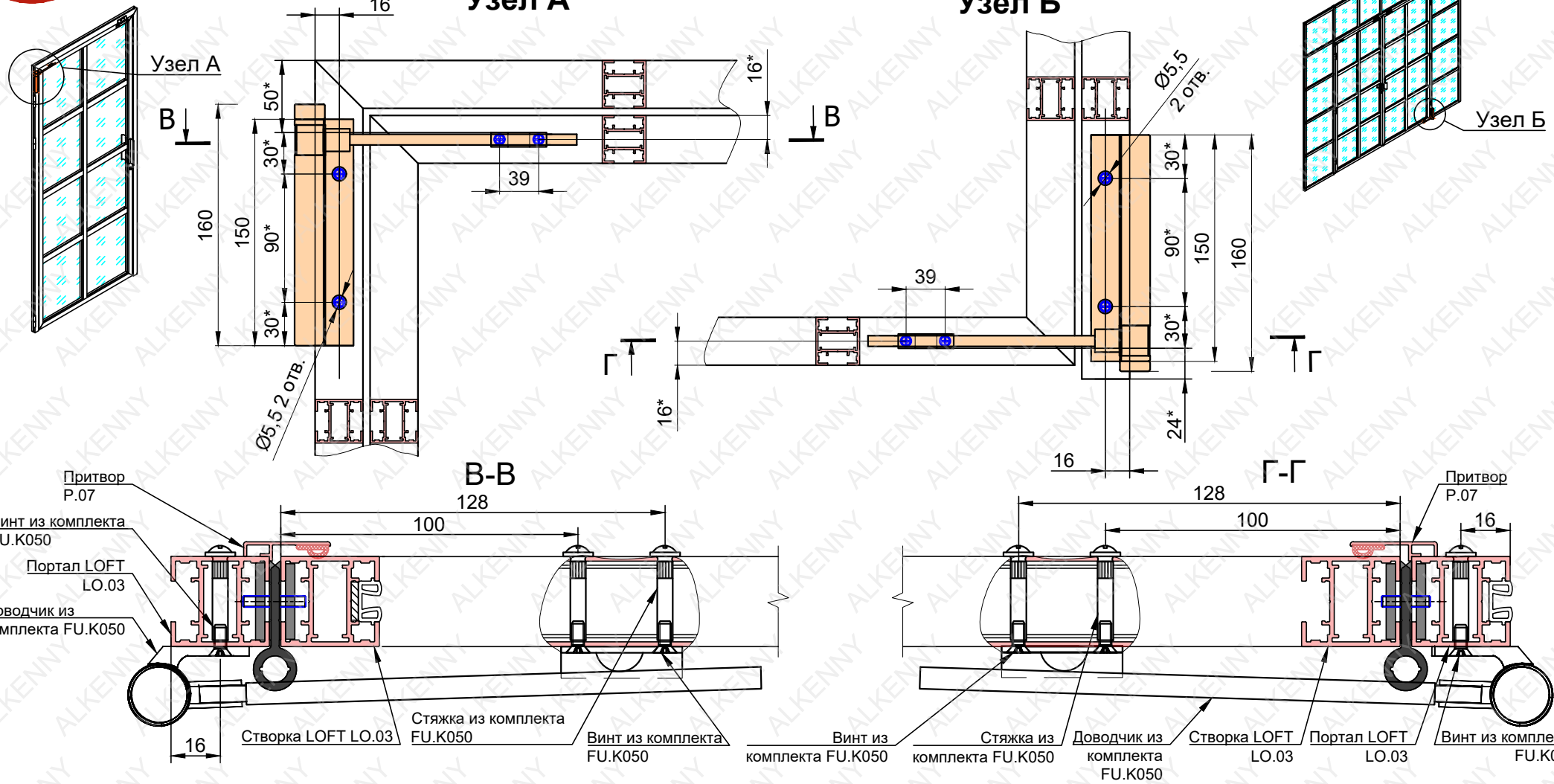

ПРИМЕЧАНИЕ:

1. Для установки доводчика дверная рама должна быть в плоскости с ограждающей конструкцией (стеной) ;
2. При наличии притвора доводчик устанавливать с обратной стороны от притвора.
3. Без притвора доводчик устанавливается на любую сторону.
4. Узел А соответсвует левому открыванию двери, а узел Б правому.